FERM
POWER SINCE 1965

20V - CORDLESS PRESSURE WASHER

PWM1001

EN **Original instructions** 05
CAUTION: Read the instructions before using the machine.

NL **Vertaling van de oorspronkelijke gebruiksaanwijzing** 10
WAARSCHUWING: Lees deze gebruikershandleiding zorgvuldig door voordat u de machine in gebruik neemt.

FR **Traduction de la notice originale** 15
AVERTISSEMENT: Lire ce manuel d'utilisation attentivement avant d'utiliser la machine.

DE **Übersetzung der Originalbetriebsanleitung** 21
ACHTUNG: Lesen Sie diese Bedienungsanleitung vor Gebrauch der Maschine.

PL **Tłumaczenie instrukcji oryginalnej** 26
OSTRZEŻENIE: Przed rozpoczęciem korzystania z tej maszyny należy dokładnie przeczytać instrukcję obsługi.

CS **Překlad původního návodu k používání** 32
VAROVÁNÍ: Před použitím tohoto nářadí si pečlivě přečtěte tento návod k obsluze.

SK **Preklad pôvodného návodu na použitie** 37
UPOZORNENIE: Pred použitím zariadenia si prečítajte návod na použitie.

IT **Traduzione delle istruzioni originali** 42
ATTENZIONE: leggere le istruzioni prima di utilizzare la macchina.

ES **Traducción del manual original** 47
PRECAUCIÓN: Lea las instrucciones antes de usar la máquina

PT **Tradução do manual original** 52
ATENÇÃO: Leia as instruções antes de utilizar a máquina.

WWW.FERM.COM

POWERED BY AX POWER

CE

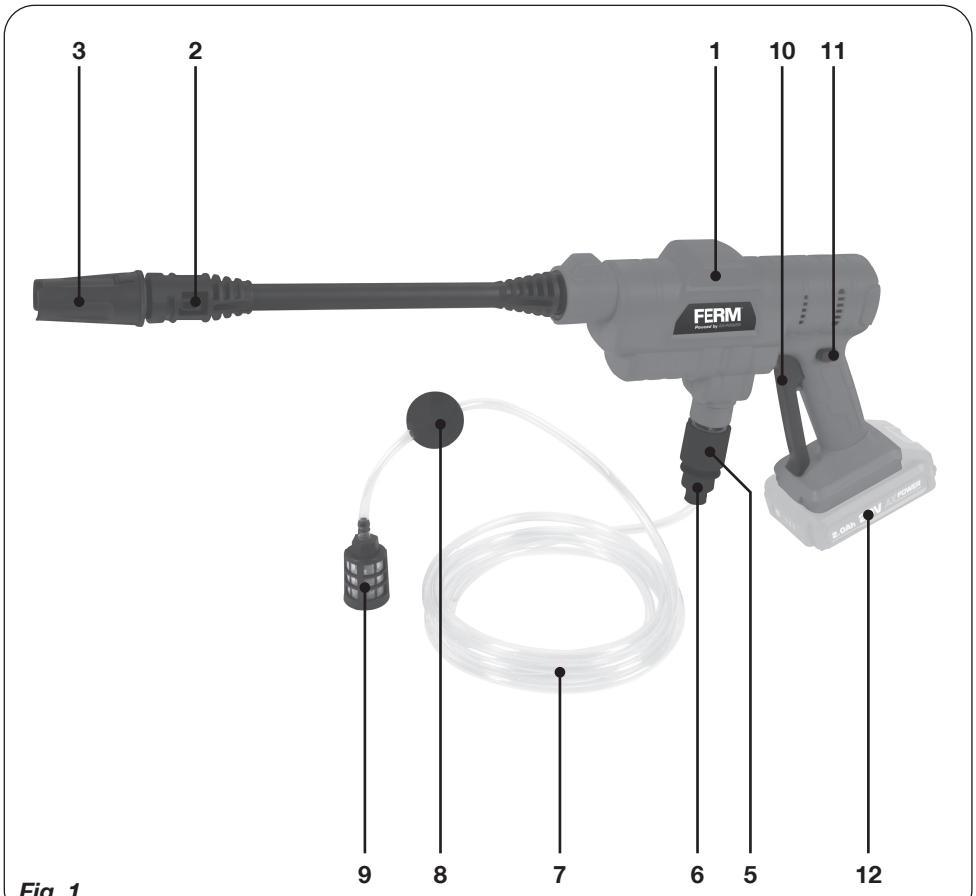

Fig. 1

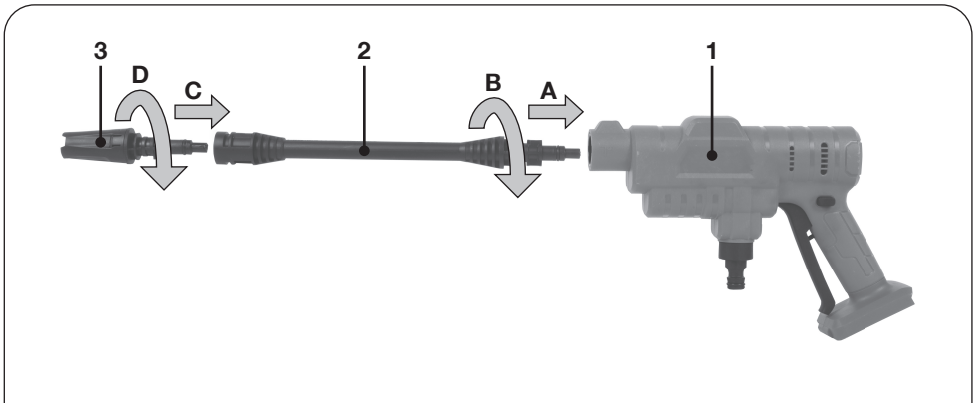

Fig. 2

Fig. 3A

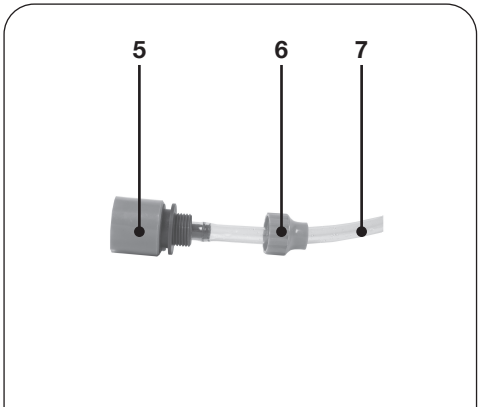

Fig. 3B

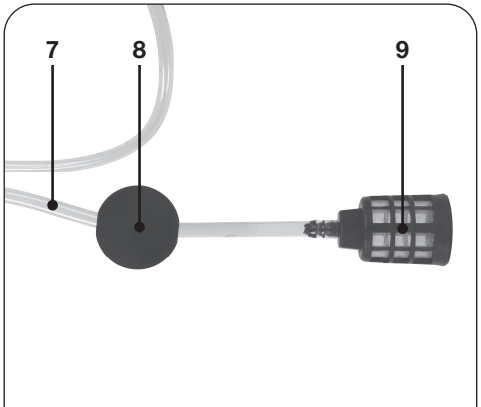

Fig. 3C

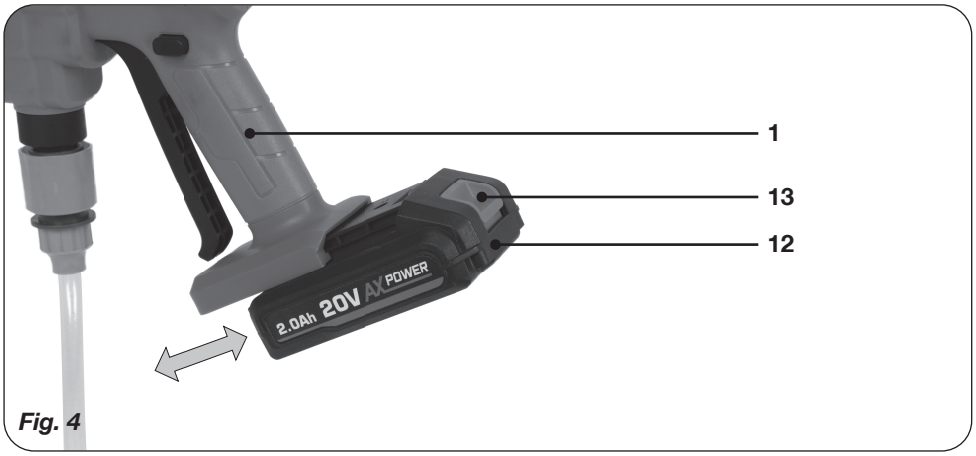

Fig. 4

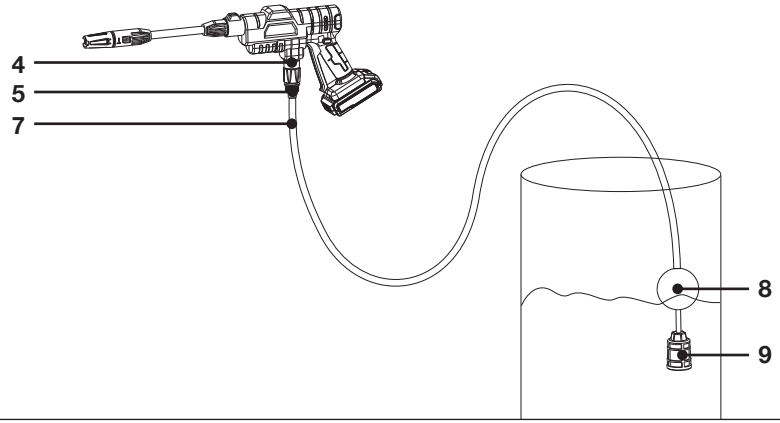

Fig. 5A

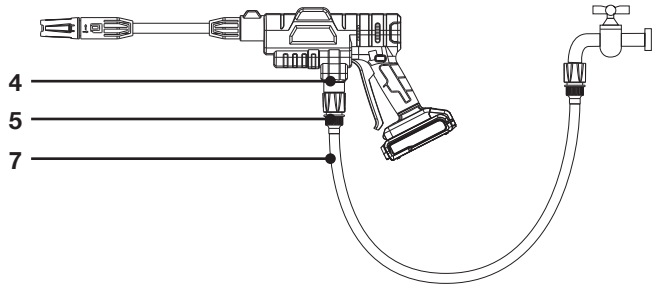

Fig. 5B

Fig. 6

CORDLESS PRESSURE WASHER 20V
PWM1001

Thank you for buying this FERM product.
By doing so you now have an excellent product, delivered by one of Europe's leading suppliers. All products delivered to you by Ferm are manufactured according to the highest standards of performance and safety. As part of our philosophy we also provide an excellent customer service, backed by our comprehensive warranty. We hope you will enjoy using this product for many years to come.

1. SAFETY INSTRUCTIONS

Read the enclosed safety warnings, the additional safety warnings and the instructions**. Failure to follow the safety warnings and the instructions may result in electric shock, fire and/or serious injury. **Save the safety warnings and the instructions for future reference.

The following symbols are used in the user manual or on the product:

Denotes risk of personal injury, loss of life or damage to the tool in case of non-observance of the instructions in this manual.

Indicates electrical shock hazard.

DO NOT direct the water jet towards people or animals.DO NOT direct the water jet towards the unit itself, electrical parts or towards other electrical.

The machine is not intended to be connected to the potable water mains.

Protect the appliance against frost.

Do not dispose of the product in unsuitable containers.

The product is in accordance with the applicable safety standards in the European directives.

SAFETY WARNINGS
When using electric machines always observe the safety regulations applicable in your country to reduce the risk of fire, electric shock and personal injury. Read the following safety instructions and also the enclosed safety instructions.

WARNING!
***Read all safety warnings and all instructions.** Failure to follow the warnings and instructions may result in electric shock, fire and/or serious injury.*

Immediately switch off the machine when:
- Defect switch.
- Smoke or stench of scorched isolation.

Specific safety rules
The USE and MAINTENANCE manual constitutes an essential part of the cleaner equipment and should be kept in a safe place for future reference. If you sell the cleaner, the manual should be handed on to the new owner.
- Before starting the cleaner, make sure that it is receiving water correctly. Operating the cleaner without water could damage the seals.
- Protect the cleaner from freezing during the winter.
- Do not obstruct the ventilation grilles during operation.
- Position the cleaner AS NEAR POSSIBLE to the water supply.
- The packaging is easily recyclable, and must be disposed of in compliance with the regulations in force in the country of installation.
- Use the cleaner only with accessories and replacement parts authorized by the manufacturer. The use of original accessories and replacement parts will ensure safe, trouble free operation.
- Avoid unintentional firing of the trigger. Do not carry the lance/ trigger assembly with your hand over the trigger. Always use the trigger lock mechanism.
- Ensure that the safety lock on the trigger is used, when you have stopped using the pressure washer to prevent accidental operation.

- Machines shall not be used by children. Children should be supervised to ensure that they do not play with the machine. This machine is not intended for use by persons (including children) with reduced physical, sensory or mental capabilities, or lack of experience and knowledge.
- The machine is intended to be used at a temperature above 0 degree.
- The operating method to be followed in the event of accident (e.g. contact with detergents: rinse with an abundance of clean water) or breakdown to prevent unsafe situations.
- Do not use the machine within range of persons unless they wear protective clothing.
- Do not direct the jet against yourself or others in order to clean clothes or foot-wear.
- Risk of explosion-Do not spray flammable liquids.
- High pressure hoses, fittings and couplings are important for the safety of the machine. Use only hose, fittings and couplings recommended by the manufacturer.
- To ensure machine safety, use only original spare parts from the manufacturer or approved by the manufacturer.
- Water that has flown through backflow preventers is considered to the non-potable.
- Observe a distance of at least 30cm when using the jet to clean painted surfaces to avoid damaging paintwork.
- Do not use the device if important parts such as the suction hose, nozzles or the spray lance are damaged.
- To ensure the machine safety, please only use original spare parts (including nozzle) from the manufacturer or approved by the manufacturer. Do not use the machine before you changed them if they are damaged.
- Be care of the danger of the kickback force on the pressure washer when starting and grasp the pressure washer with hands firmly.
- To reduce the risk of injury, close supervision is necessary when a machine is used near children. Pressure cleaner shall not be used by children or untrained person.
- Know how to stop the machine and bleed pressures quickly. Be thoroughly familiar with the controls.
- Stay alert and watch what you are doing.
- Do not use for cleaning windows.
- Do not operate the machine when fatigued or under the influence of alcohol or drugs.
- Keep operating area clear of all persons.
- Do not overreach or stand on unstable support. Keep good footing and balance at all times.
- Follow the maintenance instructions specified in the manual.
- When the machine is running, please maintain a constant water supply. Without water circulation will damage the sealing rings of the machine.
- Don’t start and run the machine in a place excessively cold so as to prevent the machine from the freezing current.
- This machine has been designed for only using cleaning water, do not use corrosive chemicals.
- High-pressure jets can be dangerous if subject to misuse. The jet must not be directed at persons, animals, live electrical equipment or the machine itself. Pressure washers should not be pointed at tire walls, as it may be possible to damage them.
- Do not direct the jet against yourself or others in order to clean clothes or footwear.
- Disconnect the battery before carrying out user maintenance.
- Be aware of the recoil caused by the water jet when the machine is switched on.
- Do not use the pipe if the pipe is damaged. If you want connect this machine to portable water mains, you must install a backflow preventer in the water pipe to prevent dirty water flow back to the drinking water system. The backflow preventer shall comply with EN 60335-2-54.

2. MACHINE INFORMATION

Intended use

The Cordless pressure washer 20V is portable and ideal for cleaning bikes, garden furniture and other objects that require low/medium pressure.

TECHNICAL SPECIFICATIONS

Model No.	PWM1001
Voltage	20V ⎓
Max. pressure water supply	5 bar
Max. water temperature	40 °C
Max. flow rate	3.3 l/min
Max. pressure	24 bar
Weight	1.5 kg
Lpa (sound pressure)	71.9dB(A) K=3dB(A)
Lwa (sound power)	82.9dB(A) K=3dB(A)
Vibration	1.075 m/s², K=1.5 m/s²

Only use the following batteries of the AX-POWER 20V battery platform. Using any other batteries could cause serious injury or damage the tool.

CDA1158 20V, 1.5Ah Lithium-Ion
CDA1154 20V, 2Ah Lithium-Ion
CDA1155 20V, 4Ah Lithium-Ion

The following charger of the can be used to charge these batteries.
CDA1156 Charger adapter
CDA1157/CDA1175 Quick charger

The batteries of the AX-POWER 20V battery platform are interchangeable with all the FERM AX-POWER battery platform tools.

DESCRIPTION
The numbers in the text refer to the diagrams on pages 2-4.

1. Pressure washer
2. Lance extension
3. Adjustable spray nozzle
4. Water inlet
5. Hose connector
6. Hose connector ring
7. Suction hose
8. Floating ball
9. Suction filter
10. Switch lever
11. Release button
12. Battery (not included)
13. Battery unlock button

3. ASSEMBLY

Before assembly, always switch off the machine and remove the battery from the machine.

Assembly adjustable spray nozzle and lance extension
Fig. 2
1. Assembly the lance extension (2) on to the pressure washer (1).
2. Assembly the adjustable spray nozzle (3) on to the lance extension (2).

Assembly the suction hose
Fig. 3A/B/C
1. Remove the hose connector ring (6) from the hose connector (5).
2. Place the ring (6) over the one end of the hose (7).
3. Push the same end of the hose into the hose connector, as shown on Fig. 3B.
4. Turn the ring back on the hose connector and tightly secure by hand.
5. Place the other end of the hose (7) through the hole in the floating ball (8).
6. Push the same end of the hose on to the suction filter (9), as shown on Fig. 3C.

Inserting the battery into the machine
Fig. 4
Ensure that the exterior of the battery is clean and dry before connecting to the charger or machine.
1. Insert the battery (12) into the base of the machine as shown in Fig. 4.
2. Push the battery further forward until it clicks into place.

Removing the battery from the machine
Fig. 4
1. Push the battery unlock button (13).
2. Pull the battery out of the machine like shown in Fig. 4.

4. OPERATION

Connecting the water supply

This unit is to be used with a cold-water source only!

The pressure washer must only be used with clean water; use of unfiltered water or corrosive chemicals will damage the pressure washer.

Ensure that you have a suitable water supply to feed the pressure washer. Check that all connections are tight and there are no leaks in the hose.

You can enable the water supply via a water tank (or pond, rain barrel, etc.) or via a water tap.

Water tank (water suction function)
Fig. 5A

Clean the suction filter (9) at regular intervals, and check it for damage. Otherwise, its function can be impaired.

When water is supplied via a water tank, pond, rain barrel, etc. , the assembled suction hose (7) must be used. Only clear fresh water may be used.

1. Connect the assembled suction hose (7) to the pressure washer, place the hose connector (5) on to the water inlet (4).
2. Lower the suction filter (9) into water. Ensure there are no obstructions around the suction filter (9). Move the float ball (8) in such a way that the suction filter (9) does not touch the water bottom. The suction filter (9) must be placed at least 20 cm from the water bottom to prevent the suction of sand.
3. Check that the hose has no kinks in it.
4. The pressure washer is now ready for use.

Water tap
Fig. 5B

Use the device on a domestic water connection with maximum pressure of 5 bar.

The supply tap should be fully open.

1. Ensure that you have a suitable water supply to feed the pressure washer.
2. Connect the water supply hose (not included) to the water inlet (4).
3. Connect the water supply hose (not included) to the water supply.
4. Turn on water and heck that the hose has no kinks in it.
5. The pressure washer is now ready for use.

Switching the pressure washer on/off
Fig. 1

The motor of this pressure washer will NOT run. It will only operate when the trigger is squeezed.

Before starting make sure the pressure washer is connected to a water source. Dry running will damage the pressure washer!

- To start the pressure washer, press and hold the release button (11) and press the switch lever (10).
- To stop the pressure washer, release the switch lever (10).

Adjusting the nozzle (3)
Fig. 6
Water may be sprayed out of the nozzle (3) either linearly or in a fan shape. Turn on the pressure first, and then adjust the nozzle (3).

Finish operation
Fig. 1
1. After use (when water is supplied via a water tank, pond, rain barrel, etc.) allow the pressure washer to run using clean water for 2 - 3 minutes in order to remove residues and particles that may have accumulated in the machine and hose. This is not necessary when used with clean tap water.
2. To stop the pressure washer, release the switch lever (10).
3. Turn off the water supply.
4. Remove the battery from the machine.
5. Press and hold the release button (11) and press the switch lever (10) to depressurize and drain the system.
6. Disconnect the hose from the pressure washer.
7. Wipe all surfaces of the unit and accessories with a damp clean cloth.

5. MAINTENANCE

Before cleaning and maintenance, always switch off the machine and remove the battery pack from the machine.

Clean the machine casings regularly with a soft cloth, preferably after each use. Make sure that the ventilation openings are free of dust and dirt. Remove very persistent dirt using a soft cloth moistened with soapsuds. Do not use any solvents such as gasoline, alcohol, ammonia, etc. Chemicals such as these will damage the synthetic components.

Suction filter (9)
The suction filter (9) must be inspected regularly, so as to avoid blockage and restriction of the water supply to the pressure washer.

Cleaning nozzle (3)
When the nozzle (3) is clogged, it may cause failure. The nozzle can be cleaned by inserting a small pin into the tip to remove filth.

Storage and frost protection
The pressure washer and accessories that are not completely drained can be destroyed by frost. Completely drain the pressure washer and accessories and protect them against frost.

Keep the pressure washer in well-ventilated dry premises with temperature not going below +5°C.

When not in use, keep this appliance stored in a safe place out of reach of children.

ENVIRONMENT

Faulty and/or discarded electrical or electronic apparatus have to be collected at the appropriate recycling locations.

Only for EC countries
Do not dispose of power tools into domestic waste. According to the European Guideline 2012/19/EU for Waste Electrical and Electronic Equipment and its implementation into national right, power tools that are no longer usable must be collected separately and disposed of in an environmentally friendly way.

WARRANTY

The warranty conditions can be found on the separately enclosed warranty card.

The product and the user manual are subject to change. Specifications can be changed without further notice.

DRAADLOZE HOGEDRUKREINIGER 20 V
PWM1001

Wij danken u voor uw aankoop van dit FERM-product.
U heeft nu een uitstekend product, dat wordt geleverd door een van de grootste leveranciers van Europa. Alle producten die Ferm levert, zijn vervaardigd volgens de hoogste normen voor prestaties en veiligheid. Het is ook onze filosofie een uitstekende klantenservice te bieden, waar onze uitgebreide garantie achter staat. Wij hopen dat u dit product gedurende vele jaren met genoegen zult gebruiken.

1. VEILIGHEIDSINSTRUCTIES

Lees de bijgesloten veiligheidswaarschuwingen, de aanvullende veiligheidswaarschuwingen en de instructies**. Geeft u geen gevolg aan de veiligheidswaarschuwingen en de instructies dan kan dat een elektrische schok, brand en/of ernstig letsel tot gevolg hebben.* ***Bewaar de veiligheidswaarschuwingen en de instructies zodat u ze later ook nog kunt raadplegen.

De volgende symbolen worden gebruikt in de gebruiksaanwijzing of op het product:

Duidt op het risico op lichamelijk letsel, overlijden en/of beschadiging van het apparaat, als de instructies in deze gebruiksaanwijzing niet in acht worden genomen.

Verwijst naar een risico op een elektrische schok.

De waterstraal NIET op mensen of dieren richten. De waterstraal NIET op de eenheid zelf, elektrische onderdelen of ander elektrisch apparatuur richten.

De machine is niet bedoeld om aangesloten te worden op de drinkwatervoorziening.

Bescherm het apparaat tegen vorst.

Gooi het product niet weg in containers die daarvoor niet geschikt zijn.

Het product voldoet aan de geldende veiligheidsnormen van de Europese richtlijnen.

VEILIGHEIDSWAARSCHUWINGEN
Bij het gebruik van elektrische machines dient u ten alle tijden de veiligheidsregels in acht te nemen die in uw land van toepassing zijn, om het risico op brand, elektrische schok en persoonlijk letsel te verminderen. Lees de volgende veiligheidsinstructies en de bijgesloten veiligheidsinstructies.

WAARSCHUWING!
***Lees alle veiligheidswaarschuwingen en alle instructies** Geeft u geen gevolg aan de waarschuwingen en de instructies, dan kan dat een elektrische schok, brand en/of ernstig letsel tot gevolg hebben.*

Schakel de machine direct uit wanneer:
- de schakelaar defect is.
- rook of geur is ontstaan als gevolg van verschroeiing.

Specifieke veiligheidsregels
De handleiding GEBRUIK en ONDERHOUD is een essentieel onderdeel van de schoonmaakuitrusting en moet voor toekomstig gebruik op een veilige plek worden bewaard. Als u de reiniger verkoopt, dient u de handleiding aan de nieuwe eigenaar te geven.
- Controleer of de reiniger op de juiste manier van water wordt voorzien, voordat u deze aanzet. Gebruik van de reiniger zonder water kan de zegels beschadigen.
- In de winter de reiniger tegen bevriezing beschermen.
- Zorg ervoor dat de ventilatieroosters vrij blijven tijdens het gebruik.
- Plaats de reiniger ZO DICHT MOGELIJK bij de watervoorziening.

- De verpakking is eenvoudig recyclebaar en moet worden weggegooid volgens de wet- en regelgeving in het land van installatie.
- Gebruik de reiniger uitsluitend met de bijhorende accessoires en vervangingsonderdelen die door de fabrikant zijn goedgekeurd. Door de originele accessoires en vervangingsonderdelen te gebruiken bent u verzekerd van een veilig, probleemloos gebruik.
- Vermijd het onopzettelijk indrukken van de trekker. Draag de lans/trekker nooit met uw hand op de trekker. Maak altijd gebruik van de startvergrendeling.
- Verzeker u ervan dat het veiligheidsslot op de trekker inschakelt als u klaar bent met het gebruik van de hogedrukreiniger, om onopzettelijk indrukken te voorkomen.
- Machines mogen niet door kinderen worden gebruikt. Kinderen moeten onder toezicht staan om te verzekeren dat ze niet kunnen spelen met de machine. Deze machine mag niet worden gebruikt door personen (inclusief kinderen) met verminderde fysieke, zintuigelijke of geestelijke vermogens, of gebrek aan ervaring en kennis.
- De machine is bedoeld voor gebruik bij temperaturen boven de 0 graden.
- Wat te doen in het geval van een ongeluk (bijv. contact met schoonmaakmiddelen): spoelen met ruim schoon water) of uitschakelen om onveilige situaties te voorkomen.
- Gebruik het apparaat niet binnen het bereik van mensen die geen beschermende kleding dragen.
- Richt de waterstraal niet direct op uzelf of andere om kleding of schoenen schoon te spuiten.
- Ontploffingsgevaar - spuit niet met ontvlambare vloeistoffen.
- Hogedrukslangen, aansluitingen en koppelstukken zijn belangrijk voor de veiligheid van de machine. Gebruik alleen slangen, aansluitingen en koppelstukken die door de fabrikant worden aanbevolen.
- Om de veiligheid van de machine te garanderen, dient u alleen originele onderdelen of onderdelen te gebruiken die door de fabrikant werden goedgekeurd.
- Water dat door de terugslagklep heeft gestroomd is niet meer drinkbaar.
- Een afstand van tenminste 30 cm aanhouden bij het gebruik van de straal om geschilderde oppervlakken te reinigen, om beschadiging van het schilderwerk te voorkomen.
- Gebruik het apparaat niet als belangrijke onderdelen zijn beschadigd. Dit betreft o.a.de zuigslang, spuitstukken of de lans.
- Om de veiligheid van de machine te garanderen, mogen alleen originele onderdelen (inclusief spuitstuk) of onderdelen worden gebruikt die door de fabrikant werden goedgekeurd. In het geval van beschadiging mag de machine niet gebruikt worden voordat deze zijn vervangen.
- Wees tijdens het starten alert op de kracht van de terugslag van de hogedrukreiniger en zorg ervoor dat u de hogedrukreiniger met beide handen stevig kunt vasthouden.
- Om het risico op verwonding te verminderen, is strikt toezicht nodig als u de machine gebruikt in de buurt van de kinderen. De hogedrukreiniger mag niet gebruikt worden door kinderen of ongetrainde personen.
- Zorg dat u weet hoe u de machine kunt stoppen en de druk snel kunt laten teruglopen. Zorg dat u bekend bent met de bediening.
- Blijf alert en kijk wat u doet.
- Niet gebruiken om ramen te wassen.
- Hanteer de machine niet als u vermoeid of onder invloed van alcohol of drug bent.
- Houd de werkplek vrij van personen.
- Overstrek uzelf niet en ga niet op een instabiele ondergrond staan. Sta altijd stevig en gebalanceerd op de vlakke grond.
- Volg de onderhoudsinstructies in de handleiding.
- Zorg voor een constante watervoorziening als de machine aan staat. Zonder watercirculatie raakt de afdichting van de machine beschadigd.
- Start de machine niet in een omgeving waar het erg koud is om te voorkomen dat de waterstroom bevriest.
- Deze machine is ontworpen voor gebruik met water, gebruik geen bijtende chemicaliën.
- Hogedrukstralen kunnen gevaarlijk zijn als ze onjuist worden gebruikt. De straal mag nooit gericht worden op personen, dieren, elektrische uitrusting of de machine zelf. Hogedrukreinigers mogen niet gericht worden op de flank van een autoband omdat deze beschadigd zouden kunnen raken.

- Richt de waterstraal niet direct op uzelf of andere om kleding of schoenen schoon te spuiten.
- Voordat onderhoud wordt uitgevoerd, dient allereerst de accu ontkoppeld te worden.
- Wees alert op de terugslag van de waterstraal als de machine wordt aangezet.
- Gebruik de pijp niet als de pijp beschadigd is. Als u de machine aansluit aan de kraan voor drinkwater, moet u in de waterslang een terugslagklep installeren om het teruglopen van smerig water in de waterleiding te voorkomen. De terugslagklep moet in overeenstemming zijn met EN 60335-2-54.

2. INFORMATIE OVER DE MACHINE

Bedoeld gebruik
De draadloze hogedrukreiniger 20V is draagbaar en ideaal geschikt voor het reinigen van fietsen, tuinmeubilair en andere voorwerpen die een lage/gemiddelde druk vereisen.

TECHNISCHE SPECIFICATIES

Model nr.	PWM1001
Voltage	20V ⎓
Max. druk van de watervoorziening	5 bar
Max. watertemperatuur	40 °C
Max. stroomsnelheid	3,3 l/min
Max. druk	24 bar
Gewicht	1,5 kg
Lpa (geluidsdruk)	71,9 dB(A) K=3 dB(A)
Lwa (geluidsvermogen)	82,9 dB(A) K=3 dB(A)
Trilling	1,075 m/s², K=1,5 m/s²

Gebruik uitsluitend de volgende accu's van het AX POWER 20V accu-platform. Gebruik van andere accu's kan leiden tot ernstig letsel of tot beschadiging van het gereedschap.

CDA1158 20V, 1.5Ah Lithium-ion
CDA1154 20V, 2Ah Lithium-ion
CDA1155 20V, 4Ah Lithium-ion

De volgende lader kan worden gebruikt voor het opladen van deze accu's.
CDA1156 Adapter voor de lader
CDA1157/CDA1175 Snellader

De accu's van het AX POWER 20V accu-platform kunnen worden gebruikt in combinatie met alle gereedschappen van het FERM AX POWER accu-platform.

BESCHRIJVING
De nummers in deze tekst verwijzen naar de diagrammen op pagina 2-4.

1. Hogedrukreiniger
2. Lans - Verlenging
3. Instelbaar spuitstuk
4. Water-ingang
5. Slangconnector
6. Slangconnector - Ring
7. Zuigslang
8. Drijvende bal
9. Zuigfilter
10. Aan/Uit-schakelaar
11. Vrijgaveknop
12. Accu (niet inbegrepen)
13. Ontgrendelingsknop accu

3. MONTAGE

Voorafgaand aan de montage te allen tijde de machine uitschakelen en de stekker uit het stopcontact nemen.

Montage van het instelbare spuitstuk en de verlenging van de lans
Afb. 2
1. Montage van de verlenging van de lans (2) op de hogedrukreiniger (1).
2. Montage van het instelbare spuitstuk (3) en de verlenging van de lans (2).

Montage van de zuigslang
Afb. 3A/B/C
1. Verwijder de ring van de slangconnector (6) van de slangconnector (5).
2. Plaats de ring (6) over één uiteinde van de slang (7).
3. Duw hetzelfde uiteinde van de slang in de slangconnector, zoals weergegeven in Afb. 3B.
4. Draai de ring weer op de slangconnector, vervolgens handmatig goed vastdraaien.
5. Plaats het andere uiteinde van de slang (7) door de opening in de drijvende bal (8).
6. Duw hetzelfde uiteinde van de slang in het zuigfilter (9), zoals weergegeven in Afb. 3C.

Het plaatsen van de accu in de machine.
Afb. 4
Controleer of de buitenzijde van de accu schoon en droog is voordat u de accu in de lader of de machine steekt.

1. Steek de accu (12) in de onderkant van het apparaat, zoals wordt getoond in Afb. 4.
2. Duw de accu verder naar voren totdat deze op z'n plaats klikt.

Het uitnemen van de accu uit de machine.
Afb. 4

1. Duw op de ontgrendelingsknop (13) van de accu.
2. Haal de accu uit de machine, zoals wordt getoond in Afb. 4

4. WERKING

Sluit de watervoorziening aan

Deze unit kan alleen met koud water worden gebruikt!

De hogedrukreiniger kan alleen met schoon water worden gebruikt, het gebruik van ongefilterd water of bijtende substanties beschadigen de hogedrukreiniger.

Verzeker u ervan dat u een juiste watertoevoer heeft om de druk in de hogedrukreiniger te voeden. Controleer of alle verbindingen vast zitten en er geen lekken in de slang zitten.

U kunt de watertoevoer regelen via een watertank (of een vijver, regenton, enz.) of via een waterkraan.

Watertank (functie van het aanzuigen van water)
Afb. 5A

Reinig het zuigfilter (9) regelmatig en controleer het op beschadigingen. Anders kan het filter mogelijk niet goed functioneren.

Als water via een watertank, vijver, regenton, enz. wordt toegevoerd, dient de gemonteerde zuigslang (7) gebruikt te worden. Alleen schoon, helder water mag worden gebruikt.

1. Sluit de gemonteerde zuigslang (7) aan op de hogedrukreiniger, bevestig de slangconnector (5) op de water-ingang (4).
2. Dompel het zuigfilter (9) onder in het water. Controleer of het zuigfilter (9) nergens door wordt gehinderd. Beweeg de drijvende bal (8) op een dergelijke manier dat het zuigfilter (9) niet in aanraking komt met de bodem. Het zuigfilter (9) moet op een minimale afstand van 20 cm vanaf de waterbodem worden geplaatst, om te voorkomen dat zand en stenen worden aangezogen.
3. Controleer of er geen knikken in de slang zitten.
4. De hogedrukreiniger is nu gereed voor gebruik.

Waterkraan
Afb. 5B

Gebruik het apparaat op een huishoudelijke wateraansluiting met een maximale druk van 5 bar.

De waterkraan dient volledig opengedraaid te worden.

1. Verzeker u ervan dat u een juiste watertoevoer heeft om de druk in de hogedrukreiniger te voeden.
2. Sluit de watertoevoerslang (niet meegeleverd) aan op de water-ingang (4).
3. Sluit de watertoevoerslang (niet meegeleverd) aan op de watervoorziening.
4. Draai de kraan open en controleer of er geen knikken in de slang zitten.
5. De hogedrukreiniger is nu gereed voor gebruik.

De hogedrukreininger in- of uitschakelen
Afb. 1

De motor van deze hogedrukreiniger draait NIET. Deze werkt alleen als de de trekker wordt ingedrukt.

Voorafgaand aan het starten van de hogedrukreiniger, dient u te controleren of deze op een watervoorziening is aangesloten. Het zonder water functioneren zal de hogedrukreiniger beschadigen!

- Om de hogedrukreiniger te starten, drukt u op de vrijgaveknop (11) en blijft u deze ingedrukt

houden, terwijl u tegelijkertijd op de de Aan/Uit-schakelaar (10) drukt.
- Om de hogedrukreiniger te stoppen, laat u de Aan/Uit-schakelaar (10) los.

Het spuitstuk (3) instellen
Afb. 6
Het water kan uit het spuitstuk (3) worden gespoten,in een lineaire vorm of in waaiervorm. Schakel eerst de druk in en stel dan het spuitstuk (3) in.

Werking beëindigen
Afb. 1
1. Na gebruik (als het water wordt toegevoerd via een watertank, vijver, regenton, enz.) dient u het mogelijk te maken dat de hogedrukreiniger gedurende 2 tot 3 minuten met schoon water blijft lopen om ervoor te zorgen dat eventuele restanten en/of in de machine/slang achtergebleven deeltjes worden verwijderd. Dit is niet noodzakelijk als schoon kraanwater werd gebruikt.
2. Om de hogedrukreiniger te stoppen, laat u de Aan/Uit-schakelaar (10) los.
3. Zet de watervoorziening uit
4. Verwijder de accu uit de machine.
5. Druk de vrijgaveknop (11) in en blijf deze ingedrukt houden, terwijl u tegelijkertijd op de Aan/Uit-schakelaar (10) drukt om de druk van het systeem te halen en het systeem leeg te laten lopen.
6. Ontkoppel de slang van de hogedrukreiniger.
7. Maak de unit volledig schoon met een vochtige doek.

5. ONDERHOUD

Voorafgaand aan het reinigen en het onderhoud dient de machine te allen tijde uitgeschakeld te worden en moet de stekker uit het stopcontact worden genomen.

Maak de behuizing van het apparaat regelmatig schoon met een zachte doek, bij voorkeur na ieder gebruik. Controleer of de ventilatie-openingen vrij zijn van stof en vuil. Verwijder hardnekkig vuil met een zachte doek vochtig gemaakt met een zeepoplossing. Gebruik geen oplosmiddelen zoals benzine, alcohol, ammoniak, enzovoorts. Chemicaliën zoals deze kunnen de synthetische componenten beschadigen.

Zuigfilter (9)
Het zuigfilter (9) moet regelmatig worden geïnspecteerd, zodat blokkades en beperking van de watertoevoer naar de hogedrukreiniger worden vermeden.

Spuitstuk (3) reinigen
Wanneer het spuitstuk (3) verstopt is, kan dat leiden tot een storing. U kunt het spuitstuk reinigen door een kleine naald in de opening te steken om eventueel vuil te verwijderen.

Opslag en bescherming tegen vorst
De hogedrukreiniger en accessoires die nog resterend water bevatten, kunnen door vorst onherstelbaar worden beschadigd. Laat al het water uit de hogedrukreiniger en de accessoires lopen en bescherm hen tegen vorst.

Berg de hogedrukreiniger op in een goed geventileerde, droge ruimte waar de temperatuur niet daalt onder +5 ºC.

Berg het apparaat, wanneer u het niet gebruikt, op buiten bereik van kinderen.

MILIEU

Niet goed functionerende en/of afgedankte elektrische of elektronische apparaten moeten bij de juiste inzamelpunten voor recycling worden aangeboden.

Alleen voor landen in de EG
Gooi geen elektrisch gereedschap bij het huisvuil. Volgens de Europese richtlijnen 2012/19/EU voor Afgedankte Elektrische en Elektronische apparatuur en de implementatie daarvan in nationaal recht, moet elektrische gereedschap dat niet meer bruikbaar is, apart worden ingezameld en op een milieuvriendelijke wijze worden verwerkt.

GARANTIE

De garantievoorwaarden kunt u vinden op de apart bijgesloten garantiekaart.

Het product en de gebruiksaanwijzing kunnen worden gewijzigd. Specificaties kunnen zonder voorafgaande kennisgeving worden gewijzigd.

NETTOYEUR À PRESSION SANS FIL 20V

PWM1001

Merci d'avoir acheté ce produit FERM.
Grâce à lui, vous possédez maintenant un produit d'excellente qualité, proposé par l'un des fournisseurs leaders en Europe. Tous les produits proposés par Ferm sont fabriqués conformément aux plus hautes normes en matière de performance et de sécurité. Notre philosophie d'entreprise prévoit également un excellent service clientèle, renforcé par notre garantie complète. Nous espérons que vous apprécierez l'utilisation de ce produit pendant de nombreuses années.

1. CONSIGNES DE SÉCURITÉ

Veillez à bien lire les avertissements de sécurité, les avertissements supplémentaires de sécurité ainsi que toutes les instructions jointes*. Le non-respect des avertissements de sécurité et des consignes peut entraîner des décharges électriques, des incendies et/ou de graves blessures.* ***Conservez tous les avertissements et toutes les instructions liées à la sécurité afin de pouvoir vous y référer dans le futur.***

Les symboles qui suivent sont utilisés dans la notice d'utilisation ou sur le produit :

Indique un risque de blessure, de décès ou de détérioration de l'outil en cas de non-respect des consignes de la présente notice.

Indique un risque de décharge électrique.

NE dirigez JAMAIS le jet d'eau vers quiconque, être humain ou animal. NE dirigez PAS le jet d'eau vers la machine elle-même, vers ses composants électriques ou vers tout autre appareil électrique.

La machine n'est pas conçue pour être raccordée au réseau d'eau potable.

Protégez l'appareil du gel.

Ne jetez pas le produit dans des conteneurs inadaptés.

Le produit est conforme aux normes de sécurité en vigueur des directives européennes.

AVERTISSEMENTS LIÉS À LA SÉCURITÉ

Lorsque vous utilisez des machines électriques, respectez toujours la réglementation applicable en matière de sécurité dans votre pays, afin de réduire les risques d'incendie, de décharge électrique ou de blessure. Lisez les consignes de sécurité suivantes ainsi que celles jointes.

AVERTISSEMENT !
Veillez à lire tous les avertissements sur la sécurité et toutes les instructions. *Le non-respect des avertissements et des instructions peut entraîner des décharges électriques, des incendies et/ou de graves blessures.*

Eteignez immédiatement la machine en cas de :

- Défaillance de l'interrupteur.
- Fumée ou odeur de brûlé provenant d'un isolant.

Consignes de sécurité particulières

La notice d'UTILISATION et de MAINTENANCE fait partie intégrante du nettoyeur et elle doit être conservée dans un lieu sûr pour pouvoir s'y référer dans le futur. Si vous vendez le nettoyeur, la notice manuel doit être remise au nouveau propriétaire.

- Avant de démarrer le nettoyeur, assurez-vous qu'il est raccordé à l'alimentation en eau. L'utilisation du nettoyeur sans eau peut endommager les joints.
- Protégez le nettoyeur du gel pendant l'hiver.
- N'obstruez pas les grilles d'aération pendant le fonctionnement.
- Placez le nettoyeur AUSSI PRES QUE POSSIBLE de l'alimentation en eau.
- L'emballage est recyclable et il doit être jeté conformément à la réglementation en vigueur dans le pays d'utilisation.
- N'utilisez le nettoyeur qu'avec des accessoires et des pièces détachées approuvés par le fabricant. L'utilisation d'accessoires et de pièces détachées d'origine permet de garantir un fonctionnement sûr et sans défaut.
- Evitez tout actionnement involontaire de la gâchette. Ne tenez pas l'ensemble lance/gâchette, le doigt posé sur la gâchette. Veillez à toujours utiliser le mécanisme de verrouillage de la gâchette.
- Afin d'éviter tout démarrage accidentel, veillez à bien activer le mécanisme de verrouillage de la gâchette après avoir utilisé le nettoyeur à pression.
- Les machines ne doivent pas être utilisées par les enfants. Les enfants doivent être surveillés pour garantir qu'ils ne jouent pas avec la machine. Cette machine n'est pas conçue pour être utilisée par des personnes (y compris des enfants) aux capacités physiques, sensorielles ou intellectuelles diminuées ou qui manquent d'expérience et de connaissances.
- La machine est prévue pour être utilisée à une température supérieure à 0 degré.
- Respectez les consignes en cas d'accident (ex : contact avec du détergent : rincez abondamment à l'eau claire) ou de panne, afin d'éviter les situations dangereuses.
- N'utilisez pas la machine à proximité des gens, à moins qu'ils ne portent des vêtements de protection.
- Ne dirigez pas directement le jet vers vous-même ou d'autres personnes pour nettoyer les vêtements ou les chaussures.
- Risque d'explosion, ne vaporisez pas de liquides inflammables.
- Les tuyaux sous pression, les accessoires et les raccords sont essentiels à la sécurité de la machine. N'utilisez que des tuyaux, accessoires et raccords recommandés par le fabricant.
- Afin de garantir la sûreté de la machine, n'utilisez que des pièces détachées d'origine fabriquées par le fabricant ou approuvées par lui.

- L'eau ayant traversé des dispositifs anti-retour est considérée comme étant non-potable.
- Afin de ne pas endommager la peinture, veillez à garder une distance de 30 cm au moins lorsque vous utilisez le jet pour nettoyer des surfaces peintes.
- N'utilisez pas l'appareil si des pièces, comme le tuyau d'aspiration, les embouts ou la lance sont endommagées.
- Afin de garantir la sûreté de la machine, n'utilisez que des pièces détachées d'origine (embouts compris) fabriquées par le fabricant ou approuvées par lui. N'utilisez pas la machine avant d'avoir remplacé les pièces endommagées.
- Gardez à l'esprit le risque de recul au démarrage du nettoyeur à pression et veillez à bien tenir l'appareil à deux mains.
- Afin de réduire le risque de blessure, soyez particulièrement vigilant lorsque vous utilisez la machine près d'enfants. Le nettoyeur à pression ne doit pas être utilisé par des enfants ou des personnes non expérimentées.
- Apprenez comment éteindre la machine et couper la pression rapidement. Familiarisez-vous avec les commandes.
- Restez vigilant et concentré sur ce que vous faites.
- N'utilisez pas la machine pour laver les fenêtres.
- N'utilisez pas la machine si vous êtes fatigué ou sous l'influence d'alcool ou de médicaments.
- Assurez-vous que la zone où vous intervenez reste vide de tout être humain ou animal.
- Ne vous penchez pas et ne vous tenez pas sur des surfaces instables. Gardez les pieds bien ancrés au sol et conservez votre équilibre en permanence.
- Respectez les consignes de maintenance spécifiées dans la notice.
- Lorsque la machine est en marche, veillez à ce que l'alimentation en eau reste constante. SI l'eau ne circule pas, les bagues d'étanchéité de la machine peuvent être endommagés.
- Afin d'empêcher la machine de geler, ne la démarrez pas et ne l'utilisez pas dans des endroits trop froids.
- Cette machine a été conçue pour ne laver qu'avec de l'eau, n'utilisez pas de produits chimiques corrosifs.
- Les jets sous pression peuvent être dangereux s'ils sont mal utilisés. Le jet ne doit pas être directement dirigé vers des personnes, des animaux, des équipements électriques sous tension ou la machine elle-même. Les nettoyeurs sous pression ne doivent pas être dirigés vers des murs carrelés car il est sinon possible qu'ils soient endommagés.
- Ne dirigez pas directement le jet vers vous-même ou d'autres personnes pour nettoyer les vêtements ou les chaussures.
- Débranchez la batterie avant d'effectuer la maintenance à réaliser par l'utilisateur.
- Prenez garde au recul provoqué par le jet d'eau au moment de la mise en marche de la machine.
- N'utilisez pas le tuyau s'il est endommagé. Si vous souhaitez raccorder cette machine au réseau d'eau potable, vous devez installer un dispositif anti-retour dans le tuyau d'eau afin d'éviter que de l'eau sale soit refoulée dans le système d'eau potable. Le dispositif anti-retour doit être conforme à la norme EN 60335-2-54.

2. INFORMATIONS SUR LA MACHINE

Utilisation prévue

Le nettoyeur à pression sans fil 20V est un outil portatif idéal pour laver les vélos, le mobilier de jardin et d'autres objets à basse/moyenne pression.

CARACTÉRISTIQUES TECHNIQUES

N° de modèle	PWM1001
Tension	20V ⎓
Pression maxi alimentation en eau	5 bars
Température maxi de l'eau	40 °C
Débit maxi	3,3 l/min
Pression maxi	24 bars
Poids	1,5 kg
Lpa (pression sonore)	71,9dB(A) K=3dB(A)
Lwa (puissance sonore)	82,9dB(A) K=3dB(A)
Vibrations	1,075 m/s², K=1,5 m/s²

N'utilisez que les batteries suivantes de la plateforme Batterie AX-POWER 20V. L'utilisation de toute autre batterie pourrait provoquer de graves blessures ou endommager l'outil.

CDA1158 20V, 1.5Ah Lithium-Ion
CDA1154 20V, 2Ah Lithium-Ion
CDA1155 20V, 4Ah Lithium-Ion

Le chargeur suivant peut être utilisé pour recharger ces batteries.
CDA1156 Adaptateur pour chargeur
CDA1157/ CDA1175 Chargeur rapide

Les batteries de la plateforme AX-POWER 20V sont interchangeables pour tous les outils de la plateforme Batterie FERM AX-POWER.

PRÉSENTATION
Les numéros dans le texte renvoient aux diagrammes des pages 2 à 4.

1. Nettoyeur à pression
2. Rallonge de lance
3. Embout réglable
4. Arrivée d'eau
5. Raccord de tuyau
6. Bague du raccord de tuyau
7. Tuyau d'aspiration
8. Flotteur
9. Filtre aspiration
10. Gâchette
11. Bouton de libération
12. Batterie (non fournie)
13. Bouton de libération de la batterie

3. ASSEMBLER L'APPAREIL

Avant l'assemblage, éteignez toujours la machine et retirez-en la batterie.

Installer l'embout réglable et la rallonge de la lance
Fig. 2
1. Installez la rallonge de la lance (2) sur le nettoyeur à pression (1).
2. Installez l'embout réglable (3) sur la rallonge de la lance (2).

Installer le tuyau d'aspiration
Fig. 3A/B/C
1. Retirez la bague du raccord de tuyau (6) du raccord de tuyau (5).
2. Installer la bague (6) sur l'une des extrémités du tuyau (7).
3. Enfoncez cette même extrémité du tuyau dans le raccord, comme illustré par la Fig. 3B.
4. Réinstallez la bague sur le raccord de tuyau et serrez-la à la main.
5. Installez l'autre extrémité du tuyau (7) dans le trou du flotteur (8).
6. Enfoncez cette même extrémité du tuyau dans le filtre d'aspiration (9), comme illustré par la Fig. 3C.

Installer la batterie dans la machine
Fig. 4
Veillez à ce que l'extérieur de la batterie soit propre et sec avant de la raccorder au chargeur ou à la machine.
1. Insérez la batterie (12) dans la base de la machine comme illustré par la Fig. 4.
2. Enfoncez la batterie jusqu'à ce qu'elle s'enclenche en place.

Retirer la batterie de la machine
Fig. 4
1. Enfoncez la bouton de libération de la batterie (13).
2. Tirez la batterie hors de la machine, comme illustré par la Fig. 4.

4. UTILISATION

Raccorder l'alimentation en eau

Cet appareil ne doit être utilisé qu'avec de l'eau froide !

Le nettoyeur à pression ne doit être utilisé qu'avec de l'eau propre. L'utilisation d'eau non filtrée ou de produits chimiques corrosifs peut endommager le nettoyeur.

Assurez-vous de disposer d'une alimentation en eau appropriée pouvant alimenter le nettoyeur à pression. Vérifiez que tous les raccords sont serrés et qu'il n'y a aucune fuite sur le tuyau.

Vous pouvez alimenté la machine en eau via un réservoir d'eau (étang, récupérateur d'eau de pluie, etc.) ou un robinet d'eau.

Réservoir d'eau (fonction Aspiration de l'eau)
Fig. 5A

Nettoyez le filtre d'aspiration (9) à intervalles réguliers et contrôlez qu'il n'est pas endommagé. L'appareil pourrait sinon ne pas fonctionner correctement.

Pour alimenter la machine en eau via un réservoir d'eau, un étang ou un récupérateur d'eau de pluie, etc., vous devez installer le tuyau d'aspiration (7). N'utilisez que de l'eau courante propre.

1. Raccordez le tuyau d'aspiration (7) au nettoyeur à pression et le raccord de tuyau (5) sur l'arrivée d'eau (4).
2. Plongez le filtre d'aspiration (9) dans l'eau. Veillez à ce que rien ne gêne le filtre d'aspiration (9). Déplacez le flotteur (8) de sorte que le filtre d'aspiration (9) ne touche pas le fond de l'eau. Le filtre d'aspiration (9) doit être placé à 20 cm au moins du fond de l'eau pour empêcher l'aspiration de sable.
3. Vérifiez que le tuyau n'est pas plié.
4. Le nettoyeur à pression est alors opérationnel.

Robinet d'eau
Fig. 5B

Veillez à utiliser l'appareil sur un réseau d'eau domestique de 5 bars maximum.

Le robinet d'alimentation doit être complètement ouvert.

1. Assurez-vous de disposer d'une alimentation en eau appropriée pouvant alimenter le nettoyeur à pression.
2. Raccordez le tuyau d'alimentation en eau (non fourni) à l'arrivée d'eau (4).
3. Raccordez le tuyau d'alimentation en eau (non fourni) à l'alimentation en eau.
4. Ouvrez le robinet d'eau et vérifiez que le tuyau n'est pas plié.
5. Le nettoyeur à pression est alors opérationnel.

Mettre en marche et éteindre le nettoyeur à pression
Fig. 1

Le moteur de ce nettoyeur à pression NE se met pas en marche. Il ne se met en marche que lorsque la gâchette est enfoncée.

Avant de mettre le nettoyeur à pression en marche, veillez à ce qu'il soit bien raccordé à la source d'eau. Tout fonctionnement à sec peut endommager le nettoyeur à pression !

- Pour démarrer le nettoyeur à pression, maintenez le bouton de déverrouillage (11) enfoncé et appuyez sur la gâchette (10).
- Pour arrêter le nettoyeur à pression, relâchez la gâchette (10).

Régler l'embout (3)
Fig. 6
Le jet d'eau sortant de l'embout (3) peut être réglé de fin à large. Lancez la pression puis réglez l'embout (3).

Après l'utilisation
Fig. 1
1. Après l'utilisation (si la machine est alimentée en eau par un réservoir d'eau, un étang ou une récupérateur d'eau de pluie, etc.), laissez fonctionner la machine avec de l'eau claire pendant 2 à 3 minutes, afin de supprimer tous les résidus et toutes les particules qui ont pu s'accumuler dans la machine ou le tuyau. Cette opération n'est pas nécessaire si la machine est raccordée à un robinet d'eau.
2. Pour arrêter le nettoyeur à pression, relâchez la gâchette (10).
3. Coupez l'arrivée d'eau.
4. Retirez la batterie de la machine.
5. Maintenez enfoncé le bouton de libération (11) et appuyez sur la gâchette (10) pour dépressuriser et drainer le circuit.
6. Débranchez le tuyau du nettoyeur à pression.
7. Essuyez les surfaces de l'appareil et les accessoires à l'aide d'un chiffon humide propre.

5. MAINTENANCE

Avant toute opération de nettoyage ou de maintenance, éteignez toujours la machine et retirez-en le bloc-batterie.

Nettoyez régulièrement le boîtier de la machine à l'aide d'un chiffon doux et de préférence après chaque utilisation. Assurez-vous que les fentes d'aération restent exemptes de poussière et de saletés. Supprimez les taches tenaces à l'aide d'un chiffon doux légèrement humide et d'une solution savonneuse. N'utilisez aucun solvant comme de l'essence, de l'alcool, de l'ammoniaque, etc. car ces produits chimiques peuvent endommager les composants synthétiques.

Filtre aspiration (9)
Le filtre d'aspiration (9) doit être régulièrement inspecté, afin d'éviter tout blocage ou diminution de l'arrivée d'eau dans le nettoyeur.

Nettoyer l'embout (3)
L'encrassement de l'embout (3) peut provoquer un dysfonctionnement. Il est possible de nettoyer l'embout en insérant une petite épingle dans la pointe pour retirer la saleté.

Rangement et protection contre le gel
Le nettoyeur à pression et ses accessoires peuvent être endommagés par le gel s'ils ne sont pas complètement vidangés. Vidangez complètement le nettoyeur à pression et ses accessoires et protégez-les contre le gel.

Conservez le nettoyeur à pression dans un local bien aéré dont la température ne descend pas en dessous de +5°C.

Lorsqu'il n'est pas utilisé, rangez cet appareil dans un endroit sûr, hors de portée des enfants.

ENVIRONNEMENT

Les appareils électriques et électroniques défectueux ou en fin de vie doivent être rapportés dans des sites de recyclage approprié.

Pour les pays de la Communauté Européenne uniquement
Ne jetez pas les outils électriques avec les déchets ménagers. Conformément à la Directive Européenne 2012/19/UE relative à l'élimination des déchets électriques et électroniques et à sa transposition dans la législation nationale, les outils électriques usagés doivent être collectés séparément et être jetés de façon écologique.

GARANTIE

Les conditions de garantie sont disponibles séparément sur la carte de garantie.

Le produit et le manuel d'utilisation sont sujets à modifications. Les caractéristiques peuvent être modifiées sans notification préalable.

KABELLOSER HOCHDRUCKREINIGER 20V
PWM1001

Vielen Dank für den Kauf dieses FERM-Produkts.
Hiermit erwerben Sie ein hervorragendes Produkt, das von einem der führenden Anbieter Europas geliefert wird. Alle Ihnen von Ferm gelieferten Produkte werden gemäß den höchsten Leistungs- und Sicherheitsstandards hergestellt. Als Teil unserer Philosophie bieten wir Ihnen außerdem einen hervorragenden Kundenservice, der durch unsere umfassende Gewährleistung abgedeckt ist. Wir hoffen, dass Sie in den kommenden Jahren viel Freude mit diesem Produkt haben werden.

1. SICHERHEITSHINWEISE

Lesen Sie die beigefügten Sicherheitswarnungen, die zusätzlichen Sicherheitswarnungen und die Anweisungen. *Die Nichteinhaltung der Sicherheitswarnungen und der Anweisungen kann in einem Stromschlag, Brand und/oder in schweren Verletzungen resultieren.* ***Bewahren Sie die Sicherheitswarnungen und Anweisungen für künftige Referenzzwecke auf.***

Die folgenden Symbole werden im Benutzerhandbuch oder auf dem Produkt verwendet:

Bedeutet, dass bei Nichtbeachtung der Anweisungen in dieser Anleitung Verletzungen, Tod oder Beschädigung des Geräts die Folge sein können.

Bedeutet, dass die Gefahr eines Stromschlags besteht.

Der Wasserstrahl darf NICHT auf Personen oder Tiere gerichtet werden. Der Wasserstrahl darf NICHT auf das Gerät selbst, auf unter Spannung stehende elektrische Ausrüstung oder andere elektrische Geräte gerichtet werden.

Die Maschine ist nicht dazu vorgesehen, an das Trinkwassernetz angeschlossen zu werden.

Das Gerät muss vor Frost geschützt werden.

Das Produkt nicht in ungeeigneten Behältern entsorgen.

Das Produkt entspricht den geltenden Sicherheitsstandards in den europäischen Richtlinien.

SICHERHEITSHINWEISE
Bei der Verwendung von elektrischen Geräten müssen stets die sicherheitsrelevanten Bestimmungen Ihres Landes eingehalten werden, um die Gefahr von Feuer, Stromschlag und Verletzungen zu vermeiden. Lesen Sie die folgenden Sicherheitshinweise und auch die beiliegenden Sicherheitshinweise.

WARNUNG!
Beachten Sie alle Sicherheitswarnungen und Anweisungen. *Die Nichtbeachtung der Warnungen und Anweisungen kann in einem Stromschlag, Brand und/oder in schweren Verletzungen resultieren.*

Schalten Sie die Maschine in folgenden Fällen sofort aus:
- Defekter Schalter.
- Rauch oder Geruch nach verbrannter Isolierung.

Besondere Sicherheitsregeln
Das BETRIEBS- UND WARTUNGSHANDBUCH ist ein wesentlicher Teil des Reinigungsgeräts und sollte an einem sicheren Ort aufbewahrt werden. Wenn Sie den Reiniger verkaufen, sollte das Handbuch an den neuen Eigentümer übergeben werden.

- Vor der Inbetriebnahme ist darauf zu achten, dass die Wasserzufuhr korrekt erfolgt. Der Betrieb des Reinigers ohne Wasser kann die Dichtungen beschädigen.
- Schützen Sie den Reiniger im Winter vor Frost.
- Während des Betriebs dürfen die Belüftungsgitter nicht verdeckt werden.
- Positionieren Sie den Reiniger SO NAH MÖGLICH an der Wasserversorgung.
- Die Verpackung ist leicht zu recyceln und muss im Einklang mit den geltenden Vorschriften des Aufstellungslandes entsorgt werden.
- Verwenden Sie den Reiniger nur mit Zubehör- und Ersatzteilen, die vom Hersteller autorisiert wurden. Die Verwendung von Originalzubehör und -ersatzteilen gewährleistet einen sicheren, störungsfreien Betrieb.
- Vermeiden Sie unbeabsichtigtes Betätigen des Abzugs. Tragen Sie die Gruppe aus Lanze/Abzug nicht mit der Hand über dem Abzug. Verwenden Sie immer den Verriegelungsmechanismus des Abzugs.
- Stellen Sie sicher, dass die Sicherheitsverriegelung des Abzugs aktiviert wird, wenn Sie nicht mehr mit dem Hochdruckreiniger arbeiten, um unabsichtliches Betätigen zu verhindern.
- Dieses Gerät darf nicht von Kindern benutzt werden. Kinder müssen beaufsichtigt werden, um sicherzustellen, dass sie nicht mit dem Gerät spielen. Dieses Gerät ist nicht zur Verwendung durch Personen (einschließlich Kinder) mit eingeschränkten physischen, sensorischen oder geistigen Fähigkeiten oder mangelnder Erfahrung und Wissen vorgesehen.
- Die Maschine ist für den Einsatz bei einer Temperatur über 0 Grad vorgesehen.
- Vorgehen bei Unfällen (z.B. Kontakt mit Reinigungsmitteln: mit viel sauberem Wasser abspülen) oder technischem Defekt, um gefährliche Situationen zu vermeiden.
- Verwenden Sie die Maschine nicht in Reichweite von Personen, die keine Schutzkleidung tragen.
- Richten Sie den Strahl nicht auf sich selbst oder andere Personen, um Kleidung oder Schuhe zu reinigen.
- Explosionsgefahr: Versprühen Sie keine brennbaren Flüssigkeiten.
- Für die Sicherheit der Maschine ist es wichtig, Hochdruckschläuche, -armaturen und -kupplungen zu verwenden. Verwenden Sie nur Schläuche, Armaturen und Kupplungen, die vom Hersteller empfohlen wurden.
- Um die Maschinensicherheit zu gewährleisten, verwenden Sie nur Originalersatzteile vom Hersteller oder vom Hersteller zugelassene Teile.
- Wasser, das durch Rückflussverhinderer geflossen ist, wird als nicht trinkbar angesehen.
- Halten Sie mindestens 30cm Abstand ein, wenn der Strahl auf lackierte Oberflächen gerichtet wird, um Beschädigungen zu vermeiden.
- Verwenden Sie das Gerät nicht, wenn wichtige Teile wie der Saugschlauch, die Düsen oder die Sprühlanze beschädigt sind.
- Um die Maschinensicherheit zu gewährleisten, verwenden Sie bitte nur Originalersatzteile vom Hersteller (einschließlich der Düse) oder vom Hersteller zugelassene Teile. Verwenden Sie das Gerät erst wieder, wenn Sie beschädigte Teile ausgetauscht haben.
- Seien Sie sich der Gefahr durch die Rückstoßkraft des Hochdruckreinigers beim Starten bewusst und halten Sie die Sprühlanze immer gut fest.
- Um Verletzungsgefahren zu reduzieren, ist bei Verwendung des Geräts in der Nähe von Kindern besondere Vorsicht nötig. Der Hochdruckreiniger darf nicht von Kindern und ungeübten Personen verwendet werden.
- Informieren Sie sich, wie die Maschine schnell angehalten und der Druck schnell abgelassen wird. Informieren Sie sich gründlich über die Funktion der Steuerelemente.
- Bleiben Sie aufmerksam und achten Sie genau darauf, was Sie tun.
- Nicht zum Reinigen von Fenstern verwenden.
- Betreiben Sie das Gerät nicht, wenn Sie müde sind oder unter dem Einfluss von Alkohol oder Medikamenten stehen.
- Im Arbeitsbereich dürfen sich keine Personen aufhalten.
- Lehnen Sie sich nicht zu weit nach vorne und stellen Sie sich nicht auf einen instabilen Untergrund. Achten Sie jederzeit für festen Stand und Ihr Gleichgewicht.

- Beachten Sie die im Handbuch beschriebenen Wartungsanweisungen.
- Wenn die Maschine in Betrieb ist, sorgen Sie bitte für eine konstante Wasserversorgung. Ohne durchlaufendes Wasser werden die Dichtringe der Maschine beschädigt.
- Starten und betreiben Sie das Gerät an nicht extrem kalten Orten, damit weder Wasser noch Geräteteile einfrieren können.
- Diese Maschine wurde nur für den Einsatz von sauberem Wasser konzipiert, verwenden Sie daher keine ätzenden Chemikalien.
- Der Hochdruckstrahl kann bei falscher Handhabung gefährlich sein. Der Strahl darf nicht auf Personen, Tiere, unter Spannung stehende elektrische Ausrüstung oder das Gerät selbst gerichtet werden. Druckreiniger sollten nicht auf Reifenwände gerichtet werden, da sie dadurch beschädigt werden können.
- Richten Sie den Strahl nicht auf sich selbst oder andere Personen, um Kleidung oder Schuhe zu reinigen.
- Trennen Sie den Akku, bevor durch den Benutzer Wartungsarbeiten vorgenommen werden.
- Seien Sie auf den Rückstoß vorbereitet, der beim Einschalten des Geräts durch den Wasserstrahl verursacht wird.
- Verwenden Sie keine beschädigten Rohre. Wenn Sie das Gerät mit einer Trinkwasserleitung verbinden wollen, müssen Sie in der Wasserleitung einen Rückflussverhinderer installieren, damit kein Schmutzwasser zurück in das Trinkwassernetz fließen kann. Der Rückflussverhinderer muss EN 60335-2-54 entsprechen.

2. MASCHINENDATEN

Verwendungszweck
Der kabellose Hochdruckreiniger 20V ist einfach tragbar und eignet sich ideal zum Reinigen von Fahrrädern, Gartenmöbeln oder anderen Gegenständen mit niedrigem oder mittlerem Druck.

TECHNISCHE DATEN

Modellnr.	**PWM1001**
Spannung	20V ⎓
Max. Druck der Wasserversorgung	5 bar
Max. Wassertemperatur	40 °C
Max. Durchflussrate	3,3 l/min
Max. Druck	24 bar
Gewicht	1,5 kg
Lpa (Schalldruck)	71,9 dB(A) K=3 dB(A)
Lwa (Schallleistung)	82,9 dB(A) K=3 dB(A)
Vibration	1,075 m/s², K=1,5 m/s²

Verwenden Sie nur folgende Akkus der AX-POWER 20V-Akku-Plattform. Die Verwendung anderer Akkus kann zu schweren Verletzungen oder einer Beschädigung des Werkzeugs führen.

CDA1158 20V, 1,5Ah Lithium-Ionen
CDA1154 20V, 2Ah Lithium-Ionen
CDA1155 20V, 4Ah Lithium-Ionen

Folgendes Ladegerät ist zum Aufladen dieser Akkus vorgesehen.
CDA1156 Ladegerät-Adapter
CDA1157/CDA1175 Schnellladegerät

Die Akkus der AX-POWER 20V-Akku-Plattform sind unter allen Werkzeugen der FERM AX-POWER-Akku-Plattform austauschbar.

BESCHREIBUNG
Die Zahlen im Text beziehen sich auf die Abbildungen auf den Seiten 2-4.

1. Hochdruckreiniger
2. Lanzenverlängerung
3. Einstellbare Sprühdüse
4. Wasserzulauf
5. Schlauchanschluss
6. Schlauchanschlussring
7. Saugschlauch
8. Schwimmerball
9. Saugfilter
10. Schalthebel
11. Freigabetaste
12. Akku (nicht enthalten)
13. Taste zum Entsperren des Akkus

3. MONTAGE

Schalten Sie die Maschine vor der Montage immer aus und entnehmen Sie den Akku aus der Maschine.

Montage von einstellbarer Sprühdüse und Lanzenverlängerung
Abb. 2
1. Montieren Sie die Lanzenverlängerung (2) am Hochdruckreiniger (1).
2. Montieren Sie die einstellbare Sprühdüse (3) an der Lanzenverlängerung (2).

Montage des Saugschlauchs
Abb. 3A/B/C
1. Nehmen Sie den Schlauchanschlussring (6) vom Schlauchanschluss (5) ab.
2. Stecken Sie den Ring (6) auf ein Ende des Schlauchs (7).
3. Schieben Sie dieses Ende des Schlauchs in den Schlauchanschluss, wie in Abb. 3B dargestellt.
4. Drehen Sie den Ring wieder auf den Schlauchanschluss und ziehen Sie ihn von Hand gut fest.
5. Stecken Sie das andere Schlauchende (7) durch das Loch im Schwimmerball (8).
6. Schieben Sie dieses Ende des Schlauchs auf den Saugfilter (9), wie in Abb. 3C dargestellt.

Einlegen des Akkus in das Gerät
Abb. 4
Stellen Sie sicher, dass die Außenseite des Akkus sauber und trocken ist, bevor Sie ihn an das Ladegerät oder das Gerät anschließen.
1. Setzen Sie den Akku (12) in den Sockel des Geräts ein, wie in Abb. 4 dargestellt.
2. Schieben Sie den Akku weiter nach vorne, bis er einrastet.

Entnehmen des Akkus aus dem Gerät
Abb. 4
1. Drücken Sie die Taste zum Entsperren des Akkus (13).
2. Ziehen Sie den Akku aus dem Gerät heraus, wie in Abb. 4 dargestellt.

4. BETRIEB

Anschließen der Wasserversorgung

Dieses Gerät darf nur mit einer Kaltwasserquelle verwendet werden!

Der Hochdruckreiniger darf nur mit klarem Wasser verwendet werden; der Einsatz von ungefiltertem Wasser oder ätzenden Chemikalien beschädigt den Hochdruckreiniger.

Achten Sie auf eine geeignete Wasserversorgung für den Hochdruckreiniger. Überprüfen Sie, ob alle Anschlüsse dicht sind und der Schlauch keine undichten Stellen aufweist.

Die Wasserversorgung kann über einen Wassertank (oder einen Teich, ein Regenfass usw.) oder über einen Wasserhahn erfolgen.

Wassertank (Wasseransaugfunktion)
Abb. 5A

Reinigen Sie den Saugfilter (9) in regelmäßigen Abständen und überprüfen Sie ihn auf Beschädigungen. Andernfalls kann die Funktion beeinträchtigt werden.

Wenn Wasser über einen Wassertank, einen Teich oder ein Regenfass usw. zugeführt werden soll, muss der zusammengebaute Saugschlauch (7) und verwendet werden. Es darf nur klares, frisches Wasser verwendet werden.

1. Schließen Sie den zusammengebauten Saugschlauch (7) an den Hochdruckreiniger an und bringen Sie den Schlauchanschluss (5) am Wasserzulauf (4) an.
2. Tauchen Sie den Saugfilter (9) in das Wasser ein. Achten Sie darauf, dass sich im Bereich des Saugfilters (9) keine Hindernisse befinden. Bringen Sie den Schwimmerball (8) in eine Position, in welcher der Saugfilter (9) nicht den Grund des Wassers berührt. Der Saugfilter (9) muss mindestens 20 cm vom Grund des Wassers entfernt platziert werden, damit kein Sand angesaugt werden kann.

3. Überprüfen Sie, dass der Schlauch nicht geknickt ist.
4. Der Hochdruckreiniger ist jetzt einsatzbereit.

Wasserhahn
Abb. 5B

Verwenden Sie das Gerät nur an einem Hauswasseranschluss mit einem maximalen Druck von 5 bar.

Der Wasserversorgungshahn muss ganz geöffnet werden.

1. Achten Sie auf eine geeignete Wasserversorgung für den Hochdruckreiniger.
2. Schließen Sie den Wasserversorgungsschlauch (nicht mitgeliefert) an den Wasserzulauf (4) an.
3. Schließen Sie den Wasserversorgungsschlauch (nicht mitgeliefert) an die Wasserversorgung an.
4. Schalten Sie das Wasser ein und überprüfen Sie, dass der Schlauch nicht geknickt ist.
5. Der Hochdruckreiniger ist jetzt einsatzbereit.

Ein-/Ausschalten des Hochdruckreinigers
Abb. 1

Der Motor des Hochdruckreinigers läuft jetzt noch NICHT. Er läuft nur, wenn der Abzug gedrückt wird.

Achten Sie vor dem Drücken des Abzugs darauf, dass der Hochdruckreiniger mit einer Wasserquelle verbunden ist. Durch Trockenlauf wird der Hochdruckreiniger beschädigt!

- Um den Hochdruckreiniger zu starten, halten Sie die Freigabetaste (11) gedrückt und drücken den Schalthebel (10).
- Zum Anhalten des Hochdruckreinigers lassen Sie den Schalthebel (10) los.

Einstellen der Düse (3)
Abb. 6
Das Wasser kann aus der Düse (3) entweder als Strahl oder in Fächerform gesprüht werden. Schalten Sie zuerst den Druck ein und stellen Sie die Düse (3) ein.

Beenden des Pumpvorgangs
Abb. 1
1. Lassen Sie den Hochdruckreiniger (wenn Wasser über einen Wassertank, einen Teich oder ein Regenfass usw. zugeführt wird) nach der Verwendung 2 - 3 Minuten mit klarem Wasser laufen, damit Reste und Partikel, die sich im Gerät und im Schlauch angesammelt haben könnten, herausgespült werden. Dieser Schritt ist bei der Verwendung von klarem Wasser aus einem Hauswasseranschluss nicht nötig.
2. Zum Anhalten des Hochdruckreinigers lassen Sie den Schalthebel (10) los.
3. Stellen Sie die Wasserversorgung ab.
4. Entnehmen Sie den Akku aus dem Gerät.
5. Halten Sie die Freigabetaste (11) gedrückt und drücken Sie den Schalthebel (10), um den Druck aus dem System abzulassen und es zu entleeren.
6. Trennen Sie den Schlauch vom Hochdruckreiniger.
7. Wischen Sie alle Oberflächen des Geräts und des Zubehörs mit einem feuchten, sauberen Tuch ab.

5. WARTUNG

Vor dem Beginn von Reinigungs- und Wartungsarbeiten immer erst das Gerät ausschalten und den Akku entfernen.

Die Maschinengehäuse regelmäßig mit einem weichen Tuch reinigen, vorzugsweise nach jedem Gebrauch. Sicherstellen, dass die Ventilatoröffnungen frei von Staub und Schmutz sind. Sehr hartnäckigen Schmutz mit einem mit Seifenlauge befeuchteten Tuch entfernen. Keine Lösungsmittel, wie Benzin, Alkohol, Ammoniak usw., da solche Chemikalien die synthetischen Komponenten beschädigen können.

Saugfilter (9)
Der Saugfilter (9) muss regelmäßig überprüft werden, um Verstopfungen und Einschränkungen der Wasserversorgung des Hochdruckreinigers zu vermeiden.

Reinigen der Düse (3)
Eine verstopfte Düse (3) kann zum Ausfall des Geräts führen. Sie können Schmutz aus der Düse entfernen, indem Sie eine dünne Nadel in die Spitze einführen.

Lagerung und Frostschutz
Wenn Flüssigkeiten nicht vollständig aus dem Hochdruckreiniger und dem Zubehör abgelassen werden, können sie durch Frost zerstört werden. Entleeren Sie Hochdruckreiniger und Zubehör daher vollständig und schützen Sie sie vor Frost.

Bewahren Sie den Hochdruckreiniger an einem gut belüfteten, trockenen Ort auf, an dem die Temperatur nicht unter +5°C fällt.

Das Gerät an einem sicheren Ort außerhalb der Reichweite von Kindern lagern, wenn es nicht in Gebrauch ist.

UMWELT

Fehlerhafte und/oder ausgesonderte elektrische oder elektronische Geräte müssen zu den entsprechenden Recyclingorten gebracht werden.

Nur für EU-Länder
Entsorgen Sie Elektrowerkzeuge nicht im Hausmüll. Nach der europäischen Richtlinie 2012/19/EU über Elektro- und Elektronik-Altgeräte und ihrer Umsetzung in nationales Recht müssen Elektrowerkzeuge, die nicht mehr verwendet werden sollen, getrennt gesammelt und auf umweltgerechte Weise entsorgt werden.

GARANTIE

Die Garantiebedingungen befinden sich auf der separat beigefügten Garantiekarte.

Das Produkt und die Bedienungsanleitung können Änderungen unterliegen. Technische Daten können ohne vorherige Ankündigung geändert werden.

BEZPRZEWODOWA MYJKA CIŚNIENIOWA 20 V

PWM1001

Dziękujemy za zakup tego produktu FERM.
Nabyliście Państwo doskonały produkt, dostarczany przez jednego z wiodących dostawców w Europie. Wszystkie produkty dostarczane Państwu przez Ferm są wytwarzane zgodnie z najwyższymi standardami wydajności i bezpieczeństwa. W ramach naszej filozofii zapewniamy również doskonałą obsługę klienta, wspartą wszechstronną gwarancją. Mamy nadzieję, że będziecie Państwo z przyjemnością korzystali z tego produktu przez wiele lat.

1. INSTRUKCJE DOTYCZĄCE BEZPIECZEŃSTWA

***Przeczytać dołączone ostrzeżenia dotyczące bezpieczeństwa, dodatkowe ostrzeżenia dotyczące bezpieczeństwa oraz instrukcję**. Nieprzestrzeganie ostrzeżeń dotyczących bezpieczeństwa oraz instrukcji może prowadzić do porażenia prądem, pożaru i/lub poważnych obrażeń ciała.*
Zachować ostrzeżenia dotyczące bezpieczeństwa oraz instrukcje na przyszłość.

Następujące symbole są umieszczone w instrukcji obsługi lub na produkcie:

Oznacza ryzyko obrażeń ciała, śmierci lub uszkodzenia narzędzia w razie nieprzestrzegania poleceń z instrukcji.

Oznacza ryzyko porażenia prądem.

NIE kierować strumienia wody na ludzi lub zwierzęta. NIE kierować strumienia wody na narzędzie, części elektryczne lub inne urządzenia elektryczne.

Maszyna nie jest przeznaczona do podłączania do sieci wodociągowej.

Chronić urządzenie przed zamarzaniem.

Nie wyrzucać produktu do nieodpowiednich pojemników.

Produkt spełnia wymogi odpowiednich norm bezpieczeństwa podanych w dyrektywach UE.

OSTRZEŻENIA DOTYCZĄCE BEZPIECZEŃSTWA

Podczas korzystania z elektronarzędzi należy zawsze przestrzegać krajowych przepisów BHP w celu ograniczenia ryzyka pożaru, porażenia prądem i obrażeń ciała. Przeczytać poniższe instrukcje dotyczące bezpieczeństwa oraz dołączone instrukcje dotyczące bezpieczeństwa.

OSTRZEŻENIE!
Przeczytać wszystkie ostrzeżenia dotyczące bezpieczeństwa i wszystkie instrukcje. *Nieprzestrzeganie ostrzeżeń oraz instrukcji może prowadzić do porażenia prądem, pożaru i/lub poważnych obrażeń ciała.*

Niezwłocznie wyłączać maszynę w przypadku:
- Usterki włącznika.
- Pojawienia się dymu lub zapachu palonej izolacji.

Szczególne zasady bezpieczeństwa
Instrukcja OBSŁUGI I KONSERWACJI stanowi integralną część wyposażenia myjki i należy ją przechowywać w bezpiecznym miejscu, aby móc skorzystać z niej w przyszłości. W przypadku sprzedaży myjki instrukcję należy przekazać nowemu właścicielowi.
- Przed włączeniem myjki sprawdzić, czy poprawnie dopływa do niej woda. Użytkowanie myjki bez dopływu wody może spowodować uszkodzenie uszczelek.
- Chronić myjkę przed zamarznięciem zimą.
- Nie zasłaniać kratek wentylacyjnych podczas pracy.
- Ustawiać myjkę JAK NAJBLIŻEJ źródła zasilania w wodę.
- Opakowanie doskonale nadaje się do recyklingu i należy je zutylizować zgodnie z przepisami obowiązującymi w kraju instalacji.
- Używać myjki jedynie w połączenie z akcesoriami i częściami zamiennymi wyznaczonymi przez producenta. Użytkowanie oryginalnych akcesoriów i części zamiennych zapewnia bezpieczną i bezproblemową pracę.
- Unikać przypadkowego wciskania przełącznika spustowego. Nie przenosić zespołu lanca/przełącznik spustowy z ręką na przełączniku. Zawsze używać mechanizmu blokady przełącznika spustowego.
- Dopilnować, aby blokada przełącznika spustowego została użyta po zaprzestaniu użytkowania myjki, aby zapobiec przypadkowemu włączeniu.
- Maszyn nie mogą obsługiwać dzieci. Dzieci muszą pozostawać pod opieką, aby nie mogły bawić się maszyną. Maszyna nie jest przeznaczona do użytku przez osoby (w tym dzieci) o ograniczonych zdolnościach fizycznych, sensorycznych lub umysłowych bądź też nieposiadające doświadczenia i wiedzy.
- Maszyna jest przeznaczona do użytku w temperaturze powyżej 0 stopni.
- Sposób obsługi, który należy stosować w razie wypadku (np. styczność z detergentami: przepłukać dużą ilością czystej wody) lub awarii, aby zapobiec niebezpiecznym sytuacjom.
- Nie używać maszyny, jeśli w zasięgu jej pracy znajdują się inne osoby, chyba że noszą one ubrania ochronne.
- Nie kierować strumienia na siebie lub inne osoby w celu oczyszczenia odzieży lub obuwia.
- Ryzyko wybuchu - nie pryskać łatwopalnymi płynami.
- Węże i złączki ciśnieniowe mają duże znaczenie dla bezpieczeństwa maszyny. Używać jedynie węży i złączek zalecanych przez producenta.
- Aby zapewnić bezpieczeństwo maszyny, używać jedynie oryginalnych części zamiennych dostarczonych lub zatwierdzonych przez producenta.
- Woda, jaka przepłynęła przez przerywacz próżni jest uznawana za niezdatną do picia.

- Zachowywać odstęp co najmniej 30 cm podczas używania strumienia do czyszczenia powierzchni malowanych lub lakierowanych, aby uniknąć ich uszkodzenia.
- Nie używać urządzenia, jeśli jego ważne części, jak wąż ssący, dysze lub lanca są uszkodzone.
- Aby zapewnić bezpieczeństwo maszyny, należy używać jedynie oryginalnych części zamiennych (w tym dyszy) dostarczonych lub zatwierdzonych przez producenta. Nie używać maszyny przed ich wymianą, jeśli są uszkodzone.
- Uważać na ryzyko odskoczenia myjki ciśnieniowej podczas uruchamiania i mocno trzymać ją rękami.
- Aby ograniczyć ryzyko obrażeń ciała, w przypadku korzystania z maszyny w pobliżu dzieci należy zapewnić im uważną opiekę. Myjki ciśnieniowej nie mogą używać dzieci ani osoby nieprzeszkolone.
- Poznać sposób szybkiego zatrzymywania maszyny i zwalniania ciśnienia. Dobrze zapoznać się z elementami sterującymi.
- Zachowywać czujność i uważać na to, co się robi.
- Nie używać do mycia okien.
- Nie obsługiwać maszyny, jeśli jest się zmęczonym lub pod wpływem alkoholu lub narkotyków.
- W obszarze pracy nie mogą pozostawać żadne osoby postronne.
- Nie sięgać za daleko ani nie stawać na niestabilnych podporach. Zawsze utrzymywać dobre podparcie dla stóp i równowagę.
- Postępować zgodnie z instrukcją konserwacji opisaną w instrukcji obsługi.
- Gdy maszyna pracuje, należy utrzymywać stały dopływ wody. Brak obiegu wody powoduje uszkodzenie uszczelek maszyny.
- Nie uruchamiać i nie pracować maszyną w miejscu zbyt zimnym, aby zapobiec jej zamarznięciu.
- Ta maszyna jest przeznaczona do użytku wyłącznie z użyciem wody do mycia i nie wolno korzystać z żrących środków chemicznych.
- Błędne zastosowanie strumienia pod wysokim ciśnieniem może być niebezpieczne. Strumienia nie wolno kierować na ludzi, zwierzęta, urządzenia elektryczne pod napięciem ani na samą maszynę. Strumienia z myjki ciśnieniowej nie wolno kierować na boczne ścianki opon, ponieważ może to je uszkodzić.
- Nie kierować strumienia na siebie lub inne osoby w celu oczyszczenia odzieży lub obuwia.
- Odłączać akumulator przed rozpoczęciem konserwacji.
- Uważać na siłę odrzutu powodowaną przez strumień wody w momencie włączenia maszyny.
- Nie używać rury, jeśli jest uszkodzona. Jeśli chce się podłączyć maszynę do przenośnej sieci wodociągowej, należy zamontować przerywacz próżni w wodociągu, aby zanieczyszczona woda nie mogła wpływać do sieci z wodą pitną. Przerywacz próżni musi być zgodny z EN 60335-2-54.

2. INFORMACJE O URZĄDZENIU

Przeznaczenie
Bezprzewodowa myjka ciśnieniowa 20 V to przenośne narzędzie idealnie nadające się do mycia rowerów, mebli ogrodowych i innych przedmiotów wymagających stosowania strumienia wody pod niskim/średnim ciśnieniem.

DANE TECHNICZNE

Nr modelu	PWM1001
Napięcie	20 V ⎓
Maks. ciśnienie dopływu wody	5 barów
Maks. temperatura wody	40°C
Maks. natężenie przepływu	3,3 l/min
Maks. ciśnienie	24 bary
Ciężar	1,5 kg
Lpa (ciśnienie akustyczne)	71,9 dB(A) K = 3 dB(A)
Lwa (moc akustyczna)	82,9 dB(A) K = 3 dB(A)
Drgania	1,075 m/s^2, K = 1,5 m/s^2

Używać wyłącznie następujących akumulatorów z platformy akumulatorów AX-POWER 20 V. Użycie innych akumulatorów może spowodować poważne obrażenia ciała lub uszkodzenie narzędzia.

CDA1158 20 V, 1,5 Ah litowo-jonowy
CDA1154 20 V, 2 Ah litowo-jonowy
CDA1155 20 V, 4 Ah litowo-jonowy

Następującej ładowarki można używać do ładowania tych akumulatorów.
Adapter ładowarki CDA1156
Szybka ładowarka CDA1157/CDA1175

Akumulatory należące do platformy AX-POWER 20 V można stosować we wszystkich narzędziach z platformy FERM AX-POWER.

OPIS
Liczby w tekście odnoszą się do rysunków na stronach 2-4.

1. Myjka ciśnieniowa
2. Przedłużenie lancy
3. Regulowana dysza natryskowa
4. Dopływ wody
5. Złącze węża
6. Pierścień złącza węża
7. Wąż ssący
8. Pływak kulowy
9. Filtr próżniowy
10. Dźwignia przełącznika
11. Przycisk zwalniający
12. Akumulator (nie dołączony)
13. Przycisk odblokowania akumulatora

3. MONTAŻ

Przed rozpoczęciem montażu zawsze wyłączać maszynę i wyjmować z niej akumulator.

Montaż regulowanej dyszy natryskowej i przedłużenia lancy
Rys. 2
1. Zamontować przedłużenie lancy (2) na myjce ciśnieniowej (1).
2. Zamontować regulowaną dyszę natryskową (3) na przedłużeniu lancy (2).

Montaż węża ssącego
Rys. 3A/B/C
1. Zdemontować pierścień złącza węża (6) ze złącza węża (5).
2. Założyć pierścień (6) na jeden koniec węża (7).
3. Wcisnąć ten sam koniec węża w złącze węża zgodnie z rysunkiem 3B.
4. Założyć pierścień z powrotem na złącze węża i mocno zamontować ręką.
5. Przełożyć drugi koniec węża (7) przez otwór w pływaku kulowym (8).
6. Wcisnąć ten sam koniec węża na filtr próżniowy (9) zgodnie z rysunkiem 3C.

Wkładanie akumulatora do narzędzia
Rys. 4
Dopilnować, aby zewnętrzna powierzchnia akumulatora była czysta i sucha przed podłączeniem do ładowarki lub narzędzia.
1. Włożyć akumulator (12) w podstawę urządzenia, zgodnie z rys. 4.
2. Wcikać akumulator dalej, aż zatrzaśnie się w poprawnym położeniu.

Wyjmowanie akumulatora z narzędzia
Rys. 4
1. Nacisnąć przycisk odblokowania akumulatora (13).
2. Wyjąć akumulator z urządzenia zgodnie z rys. 4.

4. OBSŁUGA

Podłączanie dopływu wody

Tego urządzenia należy używać jedynie w połączeniu ze źródłem zimnej wody!

Myjki ciśnieniowej wolno używać jedynie z czystą wodą. Korzystanie z nieprzefiltrowanej wody lub żrących środków chemicznych spowoduje uszkodzenie myjki.

Dopilnować, aby dostępna była odpowiednia woda do zasilania myjki. Sprawdzić, czy wszystkie połączenia są szczelne, a węże nie przeciekają.

Myjka może pobierać wodę ze zbiornika (np. sadzawki, beczki na deszczówkę itp.) lub kranu.

Zbiornik wody (funkcja zasysania wody)
Rys. 5A

Regularnie czyścić filtr próżniowy (9) i sprawdzać go pod kątem uszkodzeń. W przeciwnym razie może nie działać prawidłowo.

Kiedy woda jest pobierana ze zbiornika, sadzawki, beczki na deszczówkę itp., należy korzystać ze zamontowanego węża ssącego (7). Używać można wyłącznie czystej i świeżej wody.

1. Podłączyć zmontowany wąż ssący (7) do myjki ciśnieniowej i umieścić złącze węża (5) na dopływie wody (4).
2. Opuścić filtr próżniowy (9) pod wodę. Dopilnować, aby wokół filtra próżniowego nie znajdowały się przeszkody (9). Przesuwać pływak kulowy (8) w taki sposób, aby filtr próżniowy (9) nie dotykał dna zbiornika. Filtr próżniowy (9) należy umieścić pionowo i co najmniej 20 cm od dna zbiornika z wodą, aby zapobiegać zasysaniu piasku i kamieni.
3. Sprawdzić, czy wąż nie jest zgięty.
4. Myjka ciśnieniowa jest gotowa do użytku.

Przyłącze wodociągowe
Rys. 5B

Podłączać urządzenie do domowego przyłącza wodociągowego o maksymalnym ciśnieniu 5 barów.

Kran przyłącza wody powinien być całkowicie otwarty.

1. Dopilnować, aby dostępna była odpowiednia woda do zasilania myjki.
2. Podłączyć wąż doprowadzający wodę (nie dołączony) do dopływu wody (4).
3. Podłączyć wąż doprowadzający wodę (nie dołączony) do dopływu wody.
4. Otworzyć dopływ wody i sprawdzić, czy wąż nie jest zgięty.
5. Myjka ciśnieniowa jest gotowa do użytku.

Włączanie/wyłączanie myjki ciśnieniowej
Rys. 1

Silnik tej myjki ciśnieniowej NIE będzie pracować. Będzie działać tylko w czasie naciskania przełącznika spustowego.

Przed uruchomieniem sprawdzić, czy myjka ciśnieniowa jest podłączona do wody. Uruchomienie myjki na sucho spowoduje jej uszkodzenie!

- Aby włączyć myjkę, wcisnąć i przytrzymać przycisk zwalniający (11) i wcisnąć dźwignię przełącznika (10).
- Aby zatrzymać myjkę ciśnieniową, zwolnić dźwignię przełącznika (10).

Regulacja dyszy (3)
Rys. 6
Woda może tryskać z dyszy (3) prostym strumieniem lub strumieniem o kształcie wachlarza. Włączyć najpierw ciśnienie, po czym wyregulować dyszę (3).

Kończenie pracy
Rys. 1
1. Po użyciu (jeśli woda była pobierana ze zbiornika wody, oczka wodnego, beczki na deszczówkę itp.) pozwolić myjce pracować z czystą wodą przez 2 - 3 minuty w celu usunięcia osadów i cząsteczek, które mogły nagromadzić się w urządzeniu i wężu. Nie jest to konieczne, jeśli myjka korzysta z czystej wody wodociągowej.
2. Aby zatrzymać myjkę ciśnieniową, zwolnić dźwignię przełącznika (10).
3. Wyłączyć dopływ wody.
4. Wyjąć akumulator z urządzenia.
5. Wcisnąć i przytrzymać przycisk zwalniający (11) i nacisnąć dźwignię przełącznika (10) w celu zwolnienia ciśnienia w układzie i jego opróżnienia.
6. Odłączyć wąż od myjki ciśnieniowej.
7. Wytrzeć wszystkie powierzchnie urządzenia i akcesoria miękką i czystą ściereczką.

5. KONSERWACJA

Przed rozpoczęciem czyszczenia i konserwacji zawsze wyłączać urządzenie i wyjmować z niego akumulator.

Czyścić obudowę urządzenia regularnie miękką ściereczką, najlepiej po każdym użyciu. Dopilnować, aby otwory wentylacyjne były wolne od pyłu, kurzu i zabrudzeń. Usuwać oporne zabrudzenia miękką ściereczką zwilżoną mydlinami. Nie używać żadnych rozpuszczalników, takich jak benzyna, alkohol, amoniak itp. Takie substancje chemiczne

spowodują uszkodzenie części z tworzyw sztucznych.

Filtr próżniowy (9)
Filtr próżniowy (9) należy regularnie sprawdzać, aby zapobiec jego zatkaniu i ograniczeniu dopływu wody do myjki ciśnieniowej.

Czyszczenie dyszy (3)
Zatkanie dyszy (3) może powodować awarie. Dyszę można oczyścić, wkładając małą igłę w końcówkę w celu usunięcia zabrudzeń.

Przechowywanie i ochrona przed zamarzaniem
Jeśli w myjce i jej akcesoriach pozostanie woda, mogą one zostać uszkodzone, gdy woda zamarznie. Całkowicie opróżnić myjkę i jej akcesoria z wody i chronić je przed zamarzaniem.

Przechowywać myjkę ciśnieniową w dobrze wentylowanym i suchym miejscu w temperaturze nie niższej niż +5ºC.

Kiedy urządzenie nie jest używane, przechowywać je poza zasięgiem dzieci.

ŚRODOWISKO

Uszkodzone i/lub niepotrzebne urządzenia elektryczne lub elektroniczne podlegają zbiórce w odpowiednich punktach recyklingu.

Tylko kraje WE
Nie wyrzucać elektronarzędzi wraz z odpadami z gospodarstw domowych. Zgodnie z dyrektywą 2012/19/UE dotyczącą zużytych urządzeń elektrycznych i elektronicznych oraz jej wdrożeniem do prawodawstwa krajowego, elektronarzędzia, które już nie nadają się do użytku, podlegają oddzielnej zbiórce oraz utylizacji w sposób przyjazny dla środowiska.

GWARANCJA

Warunki gwarancji są opisane w oddzielnej, dołączonej karcie gwarancyjnej.

Produkt i instrukcja obsługi podlegają zmianom. Dane techniczne podlegają zmianom bez uprzedzenia.

AKUMULÁTOROVÝ TLAKOVÝ ČISTIČ 20V
PWM1001

Děkujeme vám za zakoupení tohoto výrobku značky FERM.
Získáváte vynikající výrobek dodávaný jedním z předních evropských dodavatelů. Všechny výrobky dodávané společností Ferm jsou vyráběny v souladu s požadavky nejnáročnějších norem, pokud jde o funkčnost a bezpečnost.
V rámci naší firemní filozofie poskytujeme také vynikající zákaznický servis, který je podporován naší komplexní zárukou. Doufáme, že vám náš výrobek bude dobře sloužit po mnoho následujících let.

1. BEZPEČNOSTNÍ POKYNY

***Přečtěte si přiložené bezpečnostní výstrahy, dodatečné bezpečnostní výstrahy a bezpečnostní pokyny**. Nebudete-li dodržovat tyto bezpečnostní výstrahy a pokyny, může dojít k úrazu elektrickým proudem, k vzniku požáru nebo k způsobení vážného zranění.*
Uschovejte tyto bezpečnostní výstrahy a pokyny pro budoucí použití.

V této uživatelské příručce a na tomto výrobku jsou použity následující symboly:

Upozorňuje na nebezpečí zranění osob, ztráty života nebo poškození nářadí, nebudou-li dodržovány pokyny uvedené v tomto návodu.

Upozorňuje na riziko úrazu elektrickým proudem.

NESMĚŘUJTE proud vody na lidi ani zvířata. NESMĚŘUJTE proud vody na samotné zařízení, na elektrické části, ani jiná elektrická zařízení.

Stroj není určen k připojení na vodovodní potrubí pitné vody.

Chraňte zařízení před mrazem.

Nevyhazujte tento výrobek do nevhodného kontejneru.

Tento výrobek je vyroben v souladu s platnými bezpečnostními normami, které jsou uvedeny ve směrnicích EU.

BEZPEČNOSTNÍ VAROVÁNÍ
Používáte-li elektrická zařízení, vždy dodržujte platné bezpečnostní předpisy, aby bylo omezeno riziko způsobení požáru, úrazu elektrickým proudem nebo zranění osob. Přečtěte si následující bezpečnostní pokyny i přiložené bezpečnostní pokyny.

VAROVÁNÍ!
***Přečtěte si všechny bezpečnostní výstrahy a všechny pokyny.** Nebudete-li dodržovat tyto bezpečnostní výstrahy a pokyny, může dojít k úrazu elektrickým proudem, k vzniku požáru nebo k způsobení vážného zranění.*

V následujících případech toto nářadí okamžitě vypněte:
- Dojde-li k poškození spínače.
- Objeví-li se kouř nebo zápach spálené izolace.

Speciální bezpečnostní zásady
Návod k OBSLUZE a ÚDRŽBĚ tvoří nezbytnou součást vybavení čističe a měl by být uchováván na bezpečném místě pro pozdější nahlédnutí. Jestliže čistič budete prodávat, návod musí být předán novému majiteli.
- Před spuštěním čističe se přesvědčte, že je řádně zásobován vodou. Provoz čističe bez vody by mohl poškodit těsnění.
- Chraňte čistič během zimy před mrazem.
- Během provozu nezakrývejte větrací mřížky.
- Umístěte čistič CO MOŽNÁ NEJBLÍŽE ke zdroji vody.
- Obal je snadno recyklovatelný. Musí být likvidován v souladu s předpisy platnými v zemi instalace.
- Používejte čistič pouze s příslušenstvím a náhradními díly schválenými výrobcem.

Použití originálních příslušenství a náhradních dílů zajistí bezpečný a bezproblémový provoz.
- Zamezte neúmyslné aktivaci spouště. Nepřenášejte sestavu kopí/spouště s rukou na spoušti. Vždy použijte pojistku spouště.
- Používejte bezpečnostní pojistku spouště, jestliže jste používání tlakové myčky ukončili, za účelem zamezení náhodné aktivace.
- Zařízení nesmí být používáno dětmi. Děti musí být pod dozorem, aby bylo zajištěno, že si nebudou hrát se zařízením. Toto zařízení není zamýšleno pro použití osobami (včetně dětí) se sníženými fyzickými, smyslovými nebo duševními schopnostmi, nedostatečnými zkušenostmi a znalostmi.
- Zařízení je zamýšleno pro použití při teplotě nad 0 stupňů.
- Způsob ovládání, který musí být dodržován v případě nehody (např. při kontaktu s detergenty: opláchněte velkým množstvím čisté vody) nebo poruchy, aby se předešlo vytvoření nebezpečné situace.
- Nepoužívejte zařízení v dosahu osob, pouze za předpokladu, že používají ochranný oděv.
- Nesměrujte proud proti sobě nebo jiným osobám za účelem očištění oděvu nebo obuvi.
- Nebezpečí výbuchu – Nestříkejte hořlavé kapaliny.
- Vysokotlaké hadice, armatury a spojky jsou důležité pro bezpečnost zařízení. Používejte pouze hadici, armatury a spojky doporučené výrobcem.
- Aby byla zajištěna bezpečnost zařízení, používejte pouze originální náhradní díly výrobce nebo schválené výrobcem.
- Voda, která protekla pojistkou zpětného toku, je považována za nepitnou.
- Při čištění lakovaných povrchů dodržujte vzdálenost nejméně 30 cm, aby nedošlo k poškození laku.
- Nepoužívejte zařízení, jsou-li poškozeny jeho důležité části, jako například sací hadice, tryska nebo stříkací kopí.
- Aby byla zajištěna bezpečnost zařízení, používejte pouze originální náhradní díly (včetně trysky) výrobce nebo schválené výrobcem. Jestliže jsou poškozeny, nepoužívejte zařízení, dokud je nevyměníte.
- Pamatujte na nebezpečí zpětného rázu tlakového čističe při zapnutí a držte jej pevně oběma rukama.
- Aby se snížilo nebezpečí zranění, je nutné dávat bedlivý pozor, když je zařízení používáno v blízkosti dětí. Tlakový čistič nesmí používat děti ani nezaškolené osoby.
- Seznamte se s postupem zastavení a rychlého uvolnění tlaku. Důkladně se seznamte s ovládacími prvky.
- Zůstaňte pozorní a sledujte, co děláte.
- Nepoužívejte pro mytí oken.
- Neprovozujte zařízení, jestliže jste unaveni nebo pod vlivem alkoholu nebo drog.
- Udržujte pracovní prostor bez všech osob.
- Nepředklánějte se a nestůjte na nestabilní podpěře. Vždy udržujte správný postoj a rovnováhu.
- Dodržujte pokyny pro údržbu uvedené v tomto návodu.
- Když zařízení běží, udržujte konstantní zásobování vodou. Chod bez cirkulace vody poškodí těsnící kroužky zařízení.
- Nespouštějte a neprovozujte zařízení na příliš chladném místě, aby nedošlo k zamrznutí okruhu zařízení.
- Tento stroj byl navržen pouze pro použití čisté vody, nepoužívejte korozivní chemikálie.
- Vysokotlaké trysky mohou být nebezpečné, pokud se nesprávně používají. Proud nesmí být směrován na osoby, zvířata, elektrická zařízení pod proudem ani samotné zařízení. Tlakové čističe by neměly být namířeny na stěny pneumatik, protože by mohlo dojít k jejich poškození.
- Nesměrujte proud proti sobě ani jiným osobám za účelem očištění oděvu nebo obuvi.
- Před prováděním uživatelské údržby odpojte akumulátor.
- Buďte si vědomi zpětného rázu vodního proudu při zapnutí zařízení.
- Nepoužívejte trubku, je-li poškozena. Jestliže chcete připojit toto zařízení k vodovodnímu potrubí s pitnou vodou, musíte instalovat pojistku zpětného toku ve vodním potrubí, aby se zamezilo zpětnému toku špinavé vody do systému pitné vody. Pojistka zpětného toku musí odpovídat normě EN 60335-2-54.

2. INFORMACE O ZAŘÍZENÍ

Zamýšlené použití
Akumulátorový tlakový čistič 20V je přenosné zařízení ideální pro čištění jízdních kol, zahradního nábytku a dalších předmětů, které vyžadují nízký/ střední tlak.

TECHNICKÉ ÚDAJE

Model č.	PWM1001
Napájecí napětí	20 V ⎓
Max. tlak přiváděné vody	5 bar
Max. teplota vody	40 °C
Max. průtok	3,3 l/min
Max. tlak	24 bar
Hmotnost	1,5 kg
LPA (akustický tlak)	71,9 dB(A) K = 3 dB(A)
LWA (akustický výkon)	82,9 dB(A) K = 3 dB(A)
Vibrace	1,075 m/s², K=1,5 m/s²

Používejte pouze následující akumulátory z platformy AX - POWER 20 V. Použití jakýchkoli jiných akumulátorů může způsobit vážné zranění nebo poškození nářadí.

CDA1158 20V, 1,5Ah lithium-Iontový
CDA1154 20V, 2Ah lithium-Iontový
CDA1155 20V, 4Ah lithium-Iontový

Pro nabíjení těchto akumulátorů se může používat následující nabíječka.
CDA1156 Adaptér pro nabíječku
CDA1157/CDA1175 Rychlonabíječka

Akumulátory platformy AX POVER 20 V se mohou používat ve všech akumulátorových nářadích na platformě FERM AX- POWER.

POPIS
Čísla v následujícím textu odkazují na obrázky na stranách 2-4.

1. Tlakový čistič
2. Prodloužení kopí
3. Nastavitelná stříkací tryska
4. Přívod vody
5. Hadicová spojka
6. Kroužek hadicové spojky
7. Sací hadice
8. Plovák
9. Sací filtr
10. Spínací páka
11. Uvolňovací tlačítko
12. Akumulátor (není součástí dodávky)
13. Tlačítko pro uvolnění akumulátoru

3. SESTAVENÍ

Před sestavením nářadí ho vždy vypněte a vyjměte z něj akumulátor.

Sestavení nastavitelné stříkací trysky a prodloužení kopí
Obr. 2
1. Nasaďte prodloužení kopí (2) na tlakový čistič (1).
2. Nasaďte nastavitelnou stříkací trysku (3) na prodloužení kopí (2).

Sestavení sací hadice
Obr. 3A/B/C
1. Uvolněte kroužek hadicové spojky (6) z hadicové spojky (5).
2. Nasaďte kroužek (6) na jeden konec hadice (7).
3. Zatlačte stejný konec hadice do hadicové spojky, jak je zobrazeno na Obr. 3B.
4. Našroubujte kroužek zpět na hadicovou spojku a pevně jej utáhněte rukou.
5. Protáhněte druhý konec hadice (7) skrz otvor v plováku (8).
6. Zatlačte stejný konec hadice na sací filtr (9), jak je zobrazeno na Obr. 3C.

Vložení akumulátoru do nářadí
Obr. 4
Před vložením do nabíječky nebo do nářadí zajistěte, aby byl povrch akumulátoru čistý a suchý.
1. Zasuňte akumulátor (12) do základny nářadí, jak je ukázáno Obr. 4.
2. Zatlačte akumulátor úplně dopředu, dokud nezaklapne na své místo.

Vyjmutí akumulátoru z nářadí
Obr. 4
1. Stiskněte tlačítko pro uvolnění akumulátoru (13).
2. Vytáhněte akumulátor z nářadí, jak je ukázáno Obr. 4.

4. POUŽITÍ

Připojení ke zdroji vody

Tato jednotka se může používat pouze se zdrojem studené vody!

Tlakový čistič smí být používán pouze s čistou vodou; používání nefiltrované vody nebo korozivních chemikálií jej poškodí.

Zajistěte vhodný přívod vody pro zásobování tlakového čističe. Zkontrolujte, že všechny přípojky jsou utaženy a hadice neobsahuje žádné netěsnosti.

Vodu můžete odebírat buďto z nádrže (nebo jezírka, sudu na vodu atd.) nebo z vodovodního kohoutku.

Nádrž na vodu (funkce nasávání vody)
Obr. 5A

Čistěte sací filtr (9) v pravidelných intervalech a kontrolujte, zda není poškozen. Jinak by mohla být jeho funkce narušena.

Když je voda odebírána z nádrže na vodu, jezírka, sudu na dešťovou vodu atd., musí být použita sestavená sací hadice (7). Smí se používat pouze čistá sladká voda.

1. Připojte sestavenou sací hadici (7) na tlakový čistič a nasaďte hadicovou spojku (5) na přívod vody (4).
2. Ponořte sací filtr (9) do vody. Zkontrolujte, že kolem sacího filtru (9) nejsou žádné překážky. Přemístěte plovák (8) tak, aby se sací filtr (9) nedotýkal dna. Sací filtr (9) musí být umístěn alespoň 20 cm ode dna, aby nedocházelo k nasávání písku.
3. Zkontrolujte, že hadice není přelomená.
4. Tlakový čistič je nyní připraven k použití.

Vodovodní kohoutek
Obr. 5B

Zařízení můžete používat s domácím vodovodním kohoutkem pod maximálním tlakem 5 bar.

Kohoutek musí být úplně otevřený.

1. Zkontrolujte, že máte k dispozici vhodný zdroj vody pro zásobování tlakového čističe.
2. Připojte přívodní hadici vody (není součástí dodávky) na přívod vody (4).
3. Připojte přívodní hadici vody (není součástí dodávky) na vodovodní kohoutek.
4. Otevřete kohoutek a zkontrolujte, že hadice není přelomená.
5. Tlakový čistič je nyní připraven k použití.

Zapnutí/vypnutí tlakového čističe
Obr. 1

Motor tohoto tlakového čističe se NEROZBĚHNE. Běží pouze tehdy, když je stisknutá spoušť.

Před spuštěním se ujistěte, že je tlakový čistič připojen ke zdroji vody. Chod nasucho poškodí tlakový čistič!

- Chcete-li tlakový čistič zapnout, stiskněte a podržte odjišťovací tlačítko (11) a stiskněte spínací páku (10).
- Tlakový čistič vypnete uvolněním spínací páky (10).

Seřízení trysky (3)
Obr. 6
Voda může vycházet z trysky (3) buďto ve tvaru proudu nebo vějíře. Nejprve zapněte tlak a pak seřiďte trysku (3).

Ukončení použití
Obr. 1
1. Po použití (když je voda odebírána z nádrže na vodu, jezírka, sudu na dešťovou vodu atd.) nechejte tlakovou myčku běžet s čistou vodou po dobu 2-3 minut, aby se odstranily zbytky a částice, které se mohly nahromadit v jednotce a hadici. Není to nutné, pokud je použita čistá voda z kohoutku.
2. Tlakový čistič vypněte uvolněním spínací páky (10).
3. Zavřete přívod vody.
4. Vyjměte akumulátor z nářadí.
5. Podržte stisknuté uvolňovací tlačítko (11) a stiskněte spínací páku (10), abyste uvolnili tlak v systému a vypustili z něj vodu.

6. Odpojte hadici od tlakového čističe.
7. Otřete všechny povrchy jednotky vlhkým čistým hadrem.

5. ÚDRŽBA

Nářadí před čištěním a prováděním údržby vždy vypněte a vyjměte z něj akumulátor.

Pravidelně čistěte kryt zařízení jemným hadříkem, ideálně po každém použití. Ujistěte se, zda nejsou větrací otvory zaneseny prachem nebo jinými nečistotami. Odolnější nečistoty odstraňte pomocí jemného hadříku navlhčeného v mýdlové pěně. Nepoužívejte žádná rozpouštědla, jako jsou benzín, líh, čpavek atd. Takové chemické látky mohou způsobit poškození dílů z umělé hmoty.

Sací filtr (9)
Sací filtr (9) musí být pravidelně kontrolován, aby se zamezilo ucpání a omezení přívodu vody do tlakového čističe.

Čistění trysky (3)
Když je tryska (3) zanesená, může dojít k poruše. Trysku můžete vyčistit zasunutím malého špendlíku do hrotu trysky, kterým odstraníte špínu.

Uložení a ochrana před mrazem
Tlakový čistič a příslušenství, ve kterém zůstala voda, může být zničeno mrazem. Proveďte kompletní vypuštění tlakového čističe i jeho příslušenství, abyste je uchránili před mrazem.

Tlakový čistič skladujte v dobře větraných, suchých prostorách s teplotou neklesající pod +5 °C.

Když toto nářadí nepoužíváte, uložte ho na bezpečném místě mimo dosah dětí.

OCHRANA ŽIVOTNÍHO PROSTŘEDÍ

Poškozená a likvidovaná elektrická nebo elektronická zařízení musí být odevzdána ve sběrných dvorech, které jsou určeny pro tento účel.

Pouze pro země EU
Nevyhazujte elektrická nářadí do běžného domácího odpadu. Podle evropské směrnice 2012/19/EU, týkající se likvidace elektrických a elektronických zařízení a její implementace do vnitrostátního práva, musí být nepoužívaná elektrická nářadí shromažďována odděleně a jejich likvidace musí být provedena tak, aby nedošlo k ohrožení životního prostředí.

ZÁRUKA

Záruční podmínky můžete nalézt na přiloženém záručním listě.

Na tomto výrobku a v tomto návodu mohou být prováděny změny. Technické údaje mohou být změněny bez předchozího upozornění.

AKUMULÁTOROVÝ TLAKOVÝ ČISTIČ 20 V
PWM1001

Ďakujeme vám, že ste si zakúpili produkt značky FERM.
Získali ste tým špičkový produkt od jedného z popredných európskych dodávateľov. Všetky produkty, ktoré vám boli dodané spoločnosťou Ferm sa vyrábajú podľa najvyšších štandardov výkonu a bezpečnosti. V rámci našej podnikovej filozofie poskytujeme aj špičkové zákaznícke služby v kombinácii s komplexnou zárukou. Dúfame, že náš produkt vám bude dobre slúžiť ešte mnoho rokov.

1. BEZPEČNOSTNÉ POKYNY

Prečítajte si priložené bezpečnostné varovania, doplnkové bezpečnostné varovania a pokyny**. Nedodržiavanie bezpečnostných varovaní a pokynov môže mať za následok zásah elektrickým prúdom, vznik požiaru a/alebo vážnu ujmu na zdraví. **Všetky bezpečnostné varovania a pokyny si odložte na budúce použitie.

V používateľskej príručke alebo priamo na produkte nájdete nasledujúce symboly:

Vypovedá o riziku ujmy na zdraví, usmrtenia a poškodenia náradia v prípade nedodržiavania pokynov v tejto príručke.

Označuje nebezpečenstvo zásahu elektrickým prúdom.

NESMERUJTE prúd vody na ľudí alebo zvieratá. NESMERUJTE prúd vody na samotné zariadenie, elektrické časti alebo na iné elektrické zariadenia.

Zariadenie nie je určené na pripojenie k zdroju pitnej vody.

Zariadenie chráňte pred mrazom.

Produkt nelikvidujte v nevhodných kontajneroch.

Produkt je v súlade s platnými bezpečnostnými štandardmi obsiahnutými v európskych smerniciach.

BEZPEČNOSTNÉ VAROVANIA
Pri používaní elektrických zariadení vždy dodržiavajte bezpečnostné nariadenia platné vo vašej krajine, aby sa minimalizovalo riziko požiaru, zásahu elektrickým prúdom a ujmy na zdraví. Prečítajte si nasledujúce bezpečnostné pokyny a tiež priložené bezpečnostné pokyny.

VAROVANIE!
***Prečítajte si všetky bezpečnostné upozornenia a pokyny.** Nedodržiavanie upozornení a pokynov môže mať za následok zásah elektrickým prúdom, vznik požiaru a/alebo vážnu ujmu na zdraví.*

Zariadenie okamžite vypnite, keď:
- Dôjde k poruche spínača.
- Zacítite zápach spálenej izolácie.

Osobitné bezpečnostné predpisy
Návod na POUŽÍVANIE a ÚDRŽBU predstavuje základnú súčasť vybavenia čistiaceho zariadenia a mali by ste uchovávať na bezpečnom mieste tak, aby ste ho v budúcnosti mohli použiť. Pri prípadnom predaji čističa ho odovzdajte novému majiteľovi.
- Pred zapnutím čističa skontrolujte, či je správne pripojený prívod vody. Používanie čističa bez vody by mohlo poškodiť tesnenia.
- V zime chráňte čistič pred mrazom.
- Počas prevádzky neblokujte vetracie mriežky.
- Čistič umiestnite ČO NAJBLIŽŠIE k prívodu vody.
- Obal sa ľahko recykluje a musíte ho zlikvidovať v súlade s predpismi platnými v krajine, kde je namontovaný.
- S čističom používajte iba príslušenstvo a náhradné diely schválené výrobcom. Používanie originálneho príslušenstva a náhradných dielov zaistí bezpečnú a bezproblémovú prevádzku.

- Zabráňte mimovoľnej aktivácii spúšte. Zostavu tyče/spúšte neprenášajte s rukou na spúšti. Vždy používajte poistný mechanizmus spúšte.
- Keď prestanete používať tlakový čistič, uistite sa, že ste použili bezpečnostnú poistku na spúšti, aby ste predišli náhodnému spusteniu.
- Deti nesmú používať zariadenia. Deti musia byť pod dozorom, aby sa zaistilo, že sa nebudú hrať so zariadením. Toto zariadenie nie je určené na používanie osobami (vrátane detí) so zníženými fyzickými, zmyslovými alebo duševnými schopnosťami, alebo nedostatkom skúseností a znalostí.
- Zariadenie je určené na použitie pri teplote vyššej ako 0 stupňov.
- Aby sa zabránilo nebezpečným situáciám v prípade nehody (napr. pri kontakt s čistiacimi prostriedkami: opláchnite miesto veľkým množstvom vody) alebo poruchy, musíte dodržiavať prevádzkový postup.
- Nepoužívajte zariadenie v blízkosti osôb, ak tieto nemajú ochranný odev.
- Nemierte prúdom vody na seba, ani na iné osoby, aby ste vyčistili odev alebo obuv.
- Nebezpečenstvo výbuchu – nestriekajte horľavé kvapaliny.
- Vysokotlakové hadice, prípojky a spojky sú dôležité z hľadiska bezpečnosti zariadenia. Používajte iba vysokotlakové hadice, prípojky a spojky odporúčané výrobcom.
- Za účelom zaistenia bezpečnosti zariadenia používajte iba originálne náhradné diely od výrobcu alebo diely schválené výrobcom.
- Vodu, ktorá pretečie cez spätné klapky, považujte za nepitnú.
- Pri použití prúdu vody na čistenie lakovaných povrchov dodržujte odstup aspoň 30 cm, aby nedošlo k poškodeniu laku.
- Zariadenie nepoužívajte, ak sú poškodené dôležité časti, ako je sacia hadica, trysky alebo striekací nadstavec.
- Za účelom zaistenia bezpečnosti zariadenia používajte iba originálne náhradné diely (vrátane trysky) od výrobcu alebo diely schválené výrobcom. Ak sú poškodené, nepoužívajte zariadenie skôr, ako ich vymeníte.
- Pri spúšťaní dávajte pozor na nebezpečenstvo spätného rázu tlakového čističa a tlakový čistič pevne uchopte rukami.
- Aby ste znížili riziko zranenia v prípadoch, kedy sa zariadenie používa v blízkosti detí, je potrebný striktný dohľad. Tlakový čistič nesmú používať deti, ani nevyškolené osoby.
- Naučte sa, ako zariadenie rýchlo vypnúť a uvoľniť tlak. Dôkladne sa oboznámte s ovládacími prvkami.
- Zostaňte ostražití a sledujte, čo robíte.
- Nepoužívajte na čistenie okien.
- Neobsluhujte zariadenie v prípade únavy, ani pod vplyvom alkoholu alebo liekov.
- Zabráňte vstupu osôb do pracovného priestoru.
- Nenaťahujte sa, ani nestojte na nestabilnom povrchu. Neustále zachovávajte stabilný postoj a udržiavajte rovnováhu.
- Dodržiavajte pokyny k údržbe uvedené v príručke.
- Keď je zariadenie zapnuté, udržujte sústavný prívod vody. Bez cirkulácie vody dôjde k poškodeniu tesniacich krúžkov zariadenia.
- Zariadenie nezapínajte a nepoužívajte na mimoriadne chladnom mieste, aby ste predišli jeho zamrznutiu.
- Toto zariadenie bolo navrhnuté na používanie výlučne s čistou vodou, nepoužívajte korozívne chemické látky.
- Vysokotlakový prúd môže byť v prípade nesprávneho používania nebezpečný. S prúdom nesmiete mieriť na osoby, zvieratá, elektrické zariadenia pod prúdom, ani na zariadenie samotné. Tlakovými čističmi nesmiete mieriť na bočné strany pneumatík, pretože by mohlo dôjsť k ich poškodeniu.
- Nemierte prúdom vody na seba, ani na iné osoby, aby ste vyčistili odev alebo obuv.
- Pred vykonaním používateľskej údržby odpojte batériu.
- Uvedomte si spätný raz spôsobený prúdom vody po zapnutí zariadenia.
- Ak je potrubie poškodené, nepoužívajte ho. Ak chcete pripojiť toto zariadenie k prenosnému vodnému zdroju, musíte do vodného potrubia namontovať spätnú klapku, aby ste zabránili spätnému vniknutiu znečistenej vody do systému zásobovania pitnou vodou. Táto spätná klapka musí byť v súlade s normou EN 60335-2-54.

2. INFORMÁCIE O ZARIADENÍ

Cieľové použitie
Akumulátorový tlakový čistič 20 V je prenosný a vhodný na čistenie bicyklov, záhradného nábytku a iných predmetov, ktoré vyžadujú nízky/stredný tlak.

TECHNICKÉ ŠPECIFIKÁCIE

Č. modelu	PWM1001
Napätie	20 V ⎓
Max. tlak prívodu vody	5 barov
Max. teplota vody	40 °C
Max. prietok	3,3 l/min
Max. tlak	24 barov
Hmotnosť	1,5 kg
Lpa (akustický tlak)	71,9 dB(A) K = 3 dB(A)
Lwa (akustický výkon)	82,9 dB(A) K = 3 dB(A)
Vibrácie	1,075 m/s², K = 1,5 m/s²

Používajte len nasledujúce batérie z priemyselnej platformy batérií AX-POWER 20V. Používanie akýchkoľvek iných batérií môže spôsobiť vážne zranenie alebo poškodenie nástroja.

CDA1158 20 V, 1,5 Ah lítium-iónová
CDA1154 20 V, 2 Ah lítium-iónová
CDA1155 20 V, 4 Ah lítium-iónová

Na nabíjanie týchto batérií sa môže použiť nasledujúca nabíjačka.
Adaptér nabíjačky CDA1156
Rýchlonabíjačka CDA1157/CDA1175

Batérie platformy batérií AX-POWER 20V sú vzájomne zameniteľné so všetkými nástrojmi platformy batérií AX-POWER.

POPIS
Čísla uvedené v texte sa odvolávajú na diagramy na stranách 2 – 4.

1. Tlakový čistič
2. Nadstavec tyče
3. Nastaviteľná striekacia tryska
4. Prívod vody
5. Konektor hadice
6. Krúžok konektora hadice
7. Sacia hadica
8. Guľový plavák
9. Sací filter
10. Spínacia páka
11. Tlačidlo uvoľnenia
12. Batéria (nie je súčasťou balenia)
13. Tlačidlo uvoľnenia batérie

3. MONTÁŽ

Pred montážou vždy vypnite zariadenie a vyberte batériu zo zariadenia.

Montáž nastaviteľnej striekacej trysky a nadstavca tyče
Obr. 2
1. Namontujte nadstavec tyče (2) na tlakový čistič (1).
2. Namontujte nastaviteľnú striekaciu trysku (3) na nadstavec tyče (2).

Montáž sacej hadice
Obr. 3A/B/C
1. Odstráňte krúžok konektora hadice (6) z konektora hadice (5).
2. Nasaďte krúžok (6) na jeden koniec hadice (7).
3. Ten istý koniec hadice zasuňte do konektora hadice tak, ako je to znázornené na obr. 3B.
4. Otočte krúžok späť na konektor hadice a pevne ho zaistite rukou.
5. Druhý koniec hadice (7) prestrčte cez otvor v guľovom plaváku (8).
6. Ten istý koniec hadice nasuňte na sací filter (9) tak, ako je to znázornené na obr. 3C.

Vloženie batérie do zariadenia
Obr. 4
Pred pripojením k nabíjačke alebo vložením do zariadenia skontrolujte, či je exteriér batérie čistý a suchý.
1. Batériu (12) vložte do základne zariadenia podľa znázornenia na obr. 4.
2. Batériu tlačte ďalej dopredu, kým nezapadne na miesto.

Vybratie batérie zo zariadenia
Obr. 4
1. Stlačte tlačidlo odomknutia batérie (13).
2. Vytiahnite batériu zo zariadenia podľa znázornenia na obr. 4.

4. OBSLUHA

Pripojenie prívodu vody

Toto zariadenie sa môže používať iba so zdrojom studenej vody!

Tlakový čistič musíte používať výlučne s čistou vodou; používaním nefiltrovanej vody alebo korozívnych chemických látok dochádza k poškodeniu tlakového čističa.

Uistite sa, že máte vhodný prívod vody na plnenie tlakového čističa. Skontrolujte, či sú všetky pripojenia tesné a že nedochádza k únikom z hadice.

Prívod vody môžete zabezpečiť prostredníctvom nádrže na vodu (alebo jazierka, suda na dažďovú vodu atď.) alebo vodovodného kohútika.

Nádrž na vodu (funkcia nasávania vody)
Obr. 5A

Sací filter (9) v pravidelných intervaloch čistite a kontrolujte, či nie je poškodený. V opačnom prípade môže byť jeho funkcia narušená.

Ak sa voda dodáva prostredníctvom nádrže na vodu, jazierka, suda na dažďovú vodu a pod., musí sa použiť zostavená sacia hadica (7). Smie sa používať len čistá sladká voda.

1. Pripojte zostavenú saciu hadicu (7) k tlakovému čističu a nasaďte konektor hadice (5) na prívod vody (4).
2. Spustite sací filter (9) do vody. Uistite sa, že v okolí sacieho filtra (9) nie sú žiadne prekážky. Guľový plavák (8) posuňte tak, aby sa sací filter (9) nedotýkal dna. Sací filter (9) musí byť umiestnený aspoň 20 cm od dna, aby sa zabránilo nasávaniu piesku.
3. Skontrolujte, či hadica nie je zauzlená.
4. Tlakový čistič je teraz pripravený na použitie.

Vodovodný kohútik
Obr. 5B

Zariadenie používajte na domácej vodovodnej prípojke s maximálnym tlakom 5 barov.

Prívodný kohútik by mal byť úplne otvorený.

1. Uistite sa, že máte vhodný prívod vody na plnenie tlakového čističa.
2. Pripojte hadicu na prívod vody (nie je súčasťou balenia) k vstupu vody (4).
3. Pripojte hadicu na prívod vody (nie je súčasťou balenia) k prívodu vody.
4. Zapnite vodu a skontrolujte, či hadica nie je zauzlená.
5. Tlakový čistič je teraz pripravený na použitie.

Zapnutie/vypnutie tlakového čističa
Obr. 1

Motor tohto tlakového čističa sa NESPUSTÍ. Pracuje len po stlačení spúšte.

Pred spustením sa uistite, že je tlakový čistič pripojený k zdroju vody. Prevádzka bez vody poškodí tlakový čistič!

- Ak chcete spustiť tlakový čistič, stlačte a podržte tlačidlo uvoľnenia (11) a stlačte spínaciu páku (10).
- Ak chcete tlakový čistič zastaviť, uvoľnite spínaciu páku (10).

Nastavenie trysky (3)
Obr. 6
Voda môže z trysky striekať buď lineárne (3), alebo v tvare ventilátora. Najskôr zapnite tlak a potom nastavte trysku (3).

Ukončenie prevádzky
Obr. 1
1. Po použití (ak sa voda privádza z vodnej nádrže, jazierka, suda na dažďovú vodu atď.) nechajte tlakový čistič v prevádzke 2 – 3 minúty s čistou vodou, aby sa odstránili zvyšky a častice, ktoré sa mohli nahromadiť v zariadení a hadici. Ak sa použije čistá voda z vodovodu, nie je to potrebné.
2. Ak chcete tlakový čistič zastaviť, uvoľnite spínaciu páku (10).
3. Vypnite prívod vody.
4. Vyberte batériu zo zariadenia.

5. Stlačte a podržte tlačidlo uvoľnenia (11) a stlačte spínaciu páku (10), aby sa znížil tlak a vypustil systém.
6. Odpojte hadicu od tlakového čističa.
7. Všetky povrchy zariadenia a príslušenstva utrite vlhkou čistou handričkou.

5. ÚDRŽBA

Pred čistením a údržbou vždy vypnite zariadenie a zo zariadenia vyberte akumulátor.

Puzdro zariadenia vyčistite jemnou tkaninou, podľa možností po každom použití. Uistite sa, že vetracie otvory neobsahujú prach a nečistoty. Odolné nečistoty odstráňte jemnou tkaninou navlhčenou v mydlovej vode. Nepoužívajte rozpúšťadlá ako benzín, alkohol, amoniak a pod. Takéto chemické látky poškodia syntetické komponenty.

Sací filter (9)
Sací filter (9) sa musí pravidelne kontrolovať, aby sa zabránilo upchatiu a obmedzeniu prívodu vody do tlakového čističa.

Čistiaca tryska (3)
Ak je tryska (3) upchatá, môže to spôsobiť poruchu. Trysku môžete vyčistiť vložením malého špendlíka do špičky, aby sa odstránili nečistoty.

Skladovanie a ochrana pred mrazom
Tlakový čistič a príslušenstvo, ktoré nie sú úplne vypustené, môže zničiť mráz. Tlakový čistič a príslušenstvo úplne vypustite a chráňte ich pred mrazom.

Tlakový čistič skladujte v dobre vetraných a suchých priestoroch, v ktorých teplota neklesne pod +5 °C.

Keď toto zariadenie nepoužívate, uschovajte ho na bezpečnom mieste mimo dosahu detí.

ŽIVOTNÉ PROSTREDIE

Chybné alebo vyradené elektrické či elektronické zariadenia musia byť zberané v príslušných recyklačných zberniach.

Len pre krajiny ES
Elektrické náradie nelikvidujte ako súčasť komunálneho odpadu. Podľa Európskej smernice 2012/19/EÚ o vyradených elektrických a elektronických zariadeniach a jej implementácie do národného práva sa elektrické náradie, ktoré je viac nepoužiteľné, musí zberať ako separovaný odpad a likvidovať ekologickým spôsobom.

ZÁRUKA

Záručné podmienky nájdete v samostatne priloženom záručnom liste.

Produkt a používateľská príručka podliehajú zmenám. Špecifikácie sa môžu zmeniť bez predchádzajúceho upozornenia.

IDROPULITRICE SENZA CAVO DA 20 V

PWM1001

Grazie per avere acquistato questo prodotto Ferm.
Ora possedete un prodotto eccellente, offerto da uno dei principali fornitori europei. Tutti i prodotti Ferm sono realizzati nel rispetto dei più rigorosi standard prestazionali e di sicurezza. Quale parte della nostra filosofia offriamo inoltre un servizio di assistenza ai clienti eccellente, supportato da una garanzia completa. Ci auguriamo che possiate utilizzare con soddisfazione questo prodotto per molti anni.

1. ISTRUZIONI DI SICUREZZA

Leggere le avvertenze di sicurezza, le avvertenze di sicurezza aggiuntive e le istruzioni contenute in questo manuale*. La mancata osservanza delle avvertenze e istruzioni di sicurezza potrebbe dar luogo a scosse elettriche, incendi e/o lesioni personali gravi.*
Conservare le avvertenze di sicurezza e le istruzioni per riferimenti futuri.

I simboli riportati di seguito vengono utilizzati all'interno del manuale per l'utilizzatore oppure sono indicati sul prodotto:

Denota il rischio di lesioni personali, morte o danni all'utensile in caso di mancata osservanza delle istruzioni contenute in questo manuale.

Indica il pericolo di scosse elettriche.

NON dirigere il getto d'acqua verso persone o animali. NON dirigere il getto d'acqua verso l'unità stessa, parti elettriche o verso altre parti elettriche.

La macchina non è destinata ad essere collegata alla rete idrica potabile.

Proteggere la macchina dal gelo.

Non smaltire il prodotto in contenitori non idonei.

Il prodotto è conforme alle norme di sicurezza applicabili ai sensi delle direttive europee vigenti.

AVVERTENZE DI SICUREZZA

Quando si utilizzano apparecchi elettrici, osservare sempre le norme di sicurezza vigenti nel proprio paese per ridurre il rischio di incendi, scosse elettriche e lesioni personali. Leggere le istruzioni di sicurezza riportate di seguito oltre a quelle allegate al presente manuale.

AVVERTENZA!
Leggere tutte le avvertenze di sicurezza e tutte le istruzioni. *La mancata osservanza delle avvertenze e delle istruzioni può dar luogo a scosse elettriche, incendio e/o lesioni gravi.*

Spegnere immediatamente l'elettroutensile nei seguenti casi:
- Interruttore difettoso.
- Fumo o odore di bruciato.

Norme specifiche di sicurezza
Il manuale d'USO e MANUTENZIONE costituisce parte essenziale dell'attrezzatura dell'idropulitrice e deve essere conservato in un luogo sicuro per consultazioni future. In caso di vendita dell'idropulitrice, il manuale deve essere consegnato al nuovo proprietario.
- Prima di avviare l'idropulitrice, assicurarsi che riceva correttamente l'acqua. Il funzionamento dell'idropulitrice senz'acqua potrebbe danneggiare le guarnizioni.
- Proteggere l'idropulitrice dal gelo durante l'inverno.
- Non ostruire le griglie di ventilazione durante il funzionamento.
- Posizionare il detergente IL PIÙ VICINO POSSIBILE alla rete idrica.
- L'imballaggio è facilmente riciclabile e deve essere smaltito in conformità alle norme vigenti nel paese di installazione.
- Utilizzare il detergente solo con accessori e parti di ricambio autorizzati dal produttore.

L'uso di accessori originali e pezzi di ricambio garantisce un funzionamento sicuro e senza problemi.
- Evitare la pressione involontaria del grilletto. Non trasportare il gruppo lancia/grilletto con la mano sul grilletto. Utilizzare sempre il meccanismo di blocco del grilletto.
- Assicurarsi di utilizzare il blocco di sicurezza sul grilletto quando si è smesso di usare l'idropulitrice per evitare l'azionamento accidentale.
- Le macchine non devono essere utilizzate dai bambini. I bambini devono essere sorvegliati per assicurarsi che non giochino con la macchina. Questa macchina non è destinata ad essere utilizzata da persone (compresi i bambini) con capacità fisiche, sensoriali o mentali ridotte, o con mancanza di esperienza e di conoscenze.
- L'apparecchio è destinato ad essere utilizzato ad una temperatura superiore a 0 gradi.
- Il metodo operativo da rispettare in caso di incidente (ad esempio, il contatto con detergenti: sciacquare con acqua pulita in abbondanza) o guasto per evitare situazioni pericolose.
- Non usare la macchina nella vicinanza di persone, a meno che non indossino indumenti protettivi.
- Non dirigere il getto contro se stessi o altri per pulire vestiti o calzature.
- Rischio di esplosione- Non spruzzare liquidi infiammabili.
- I tubi, i raccordi e i giunti ad alta pressione sono importanti per la sicurezza della macchina. Utilizzare esclusivamente tubi, raccordi e giunti consigliati dal produttore.
- Per garantire la sicurezza della macchina, utilizzare esclusivamente ricambi originali del produttore o approvati dal costruttore.
- L'acqua rifluita attraverso dispositivi per la prevenzione del riflusso è considerata non potabile.
- Osservare una distanza di almeno 30 cm quando si utilizza il getto per pulire superfici verniciate onde evitare di danneggiare la vernice.
- Non utilizzare l'apparecchio se parti importanti come il tubo di aspirazione, gli ugelli o la lancia sono danneggiati.
- Per garantire la sicurezza della macchina, utilizzare esclusivamente ricambi originali (incluso l'ugello) del produttore o approvati dal costruttore. Non utilizzare la macchina prima di averli sostituiti se sono danneggiati.
- Fare attenzione al pericolo di contraccolpo sull'idropulitrice quando si avvia e si afferra saldamente l'idropulitrice con le mani.
- Per ridurre il rischio di lesioni, è necessaria un'attenta supervisione quando una macchina viene utilizzata in presenza di bambini. L'idropulitrice a pressione non deve essere utilizzata da bambini o persone inesperte.
- Assicurarsi di sapere come arrestare la macchina e scaricare rapidamente la pressione. Acquisire dimestichezza con i comandi.
- Stare sempre all'erta e osservare ciò che si sta facendo.
- Non utilizzare per la pulizia di finestre.
- Non utilizzare la macchina quando si è affaticati o sotto l'influenza di alcol o droghe.
- Tenere tutte le persone al di fuori dall'area operativa.
- Non sbilanciarsi o appoggiarsi su un sostegno instabile. Mantenere sempre un buon appoggio ed equilibrio.
- Seguire le istruzioni di manutenzione indicate nel manuale.
- Quando la macchina è in funzione, mantenere un'erogazione dell'acqua costante. In assenza di un ricircolo d'acqua, gli anelli di tenuta della macchina vengono danneggiati.
- Non avviare e far funzionare la macchina in un luogo eccessivamente freddo in modo da proteggere la macchina dalla corrente di congelamento.
- Questa macchina è stata progettata esclusivamente per l'uso con acqua pulita, non usare prodotti chimici corrosivi.
- I getti ad alta pressione possono essere pericolosi se sottoposti a uso improprio. Il getto non deve essere diretto verso persone, animali, apparecchiature elettriche in tensione o verso la macchina stessa. Le idropulitrici non devono essere puntate ai fianchi dei pneumatici, in quanto è possibile danneggiarli.
- Non dirigere il getto contro se stessi o altri per pulire vestiti o calzature.
- Scollegare la batteria prima di eseguire la manutenzione da parte dell'utente.

- Prestare attenzione al contraccolpo causato dal getto d'acqua all'accensione della macchina.
- Non utilizzare il tubo se è danneggiato. Se si desidera collegare questa macchina alla rete idrica portatile, è necessario installare una valvola di non ritorno nel tubo dell'acqua per evitare che il flusso d'acqua sporca rifluisca nel sistema di acqua potabile. Il dispositivo per la prevenzione del riflusso deve essere conforme alla norma EN 60335-2-54.

2. INFORMAZIONI RELATIVE ALL'APPARECCHIO

Uso previsto
L'idropulitrice senza cavo da 20V è portatile e ideale per la pulizia di biciclette, mobili da giardino e altri oggetti che richiedono una pressione bassa/media.

DATI TECNICI

N° modello	PWM1001
Tensione	20V ⎓
Pressione di erogazione dell'acqua max.	5 bar
Temperatura dell'acqua max.	40 °C
Portata max.	3,3 l/min
Pressione max.	24 bar
Peso	1,5 kg
Lpa (livello di pressione sonora)	71,9dB(A) K=3dB(A)
Lwa (livello di potenza sonora)	82,9dB(A) K=3dB(A)
Vibrazioni	1,075 m/s², K=1,5 m/s²

Utilizzare esclusivamente le batterie seguenti della piattaforma di batterie da 20 V AX-POWER. L'uso di batterie diverse potrebbe causare gravi lesioni personali o danni all'utensile.

Batteria agli ioni di litio da 20V, 1,5Ah, CDA1158
Batteria agli ioni di litio da 20 V, 2 Ah, CDA1154
Batteria agli ioni di litio da 20 V, 4 Ah, CDA1155

Il caricabatterie seguente può essere usato per caricare queste batterie.
Adattatore per caricabatterie CDA1156
Caricabatterie rapido CDA1157/CDA1175

Le batterie della piattaforma di batterie da 20 V AX-POWER sono intercambiabili con tutti gli elettroutensili con batterie della piattaforma FERM AX-POWER.

DESCRIZIONE
I numeri che compaiono nel testo si riferiscono agli schemi riportati alle pagine 2-4.

1. Idropulitrice
2. Prolunga per lancia
3. Ugello a spruzzo regolabile
4. Ingresso dell'acqua
5. Raccordo del tubo
6. Anello del raccordo del tubo
7. Tubo di aspirazione
8. Sfera galleggiante
9. Filtro di aspirazione
10. Leva dell'interruttore
11. Pulsante di rilascio
12. Batteria (non inclusa)
13. Pulsante di sblocco batterie

3. ASSEMBLAGGIO

Prima del montaggio spegnere sempre l'elettroutensile e rimuovere la batteria dalla macchina.

Assemblare l'ugello a spruzzo regolabile e la prolunga per lancia
Fig. 2
1. Assemblare la prolunga per lancia (2) sull'idropulitrice (1).
2. Assemblare l'ugello a spruzzo regolabile (3) sulla prolunga per lancia (2).

Assemblare il tubo di aspirazione
Fig. 3A/B/C
1. Rimuovere l'anello del raccordo del tubo (6) dal raccordo del tubo (5).
2. Posizionare l'anello (6) sull'estremità del tubo (7).
3. Spingere la medesima estremità del tubo nel raccordo del tubo, come mostrato in Fig. 3B.
4. Ruotare nuovamente l'anello sul raccordo del tubo e fissare saldamente a mano.
5. Posizionare l'altra estremità del tubo (7) attraverso il foro nella sfera galleggiante (8).
6. Spingere la medesima estremità del tubo sul filtro di aspirazione (9), come mostrato in Fig. 3C.

Inserimento della batteria nell'elettroutensile
Fig. 4
Assicurarsi che la batteria sia pulita esternamente prima di collegarla al caricabatterie o alla macchina.
1. Inserire la batteria (12) nella base dell'elettroutensile, come illustrato nella Fig. 4.
2. Spingere in avanti la batteria finché scatta in posizione con un clic.

Rimozione della batteria dall'elettroutensile
Fig. 4
1. Premere il pulsante di sblocco batteria (13).
2. Estrarre la batteria dalla macchina, come illustrato nella Fig. 4.

4. FUNZIONAMENTO

Collegamento all'erogazione dell'acqua

Questa unità deve essere utilizzata soltanto con una sorgente d'acqua fredda!

L'idropulitrice deve essere utilizzata solo con acqua pulita; l'uso di acqua non filtrata o di prodotti chimici corrosivi danneggia l'idropulitrice.

Assicurarsi che l'impianto idrico di alimentazione sia adeguato per fornire l'acqua all'idropulitrice. Controllare la tenuta di tutti i collegamenti e che non vi siano perdite nel tubo.

È possibile attivare l'erogazione dell'acqua tramite un serbatoio dell'acqua (stagno, cisterna dell'acqua piovana, ecc.) o tramite un rubinetto dell'acqua.

Serbatoio dell'acqua (funzione di aspirazione dell'acqua)
Fig. 5A

Pulire il filtro di aspirazione (9) ad intervalli regolari e controllare la presenza di danneggiamenti. In caso contrario, potrebbe non funzionare.

Quando l'acqua viene fornita tramite un serbatoio dell'acqua, un laghetto, una cisterna per acqua piovana, ecc., è necessario utilizzare il tubo di aspirazione (7) assemblato. Può essere utilizzata solo acqua dolce pulita.

1. Collegare il tubo di aspirazione (7) assemblato all'idropulitrice, posizionare il raccordo del tubo (5) sull'ingresso dell'acqua (4).
2. Abbassare il filtro di aspirazione (9) nell'acqua. Assicurarsi che non vi siano ostruzioni attorno al filtro di aspirazione (9). Spostare la sfera galleggiante (8) in modo che il filtro di aspirazione (9) non tocchi il fondo dell'acqua. Il filtro di aspirazione (9) deve essere posizionato ad almeno 20 cm dal fondo dell'acqua per evitare l'aspirazione di sabbia.
3. Controllare che il tubo non presenti imperfezioni.
4. L'idropulitrice è ora pronta per l'uso.

Rubinetto dell'acqua
Fig. 5B

Utilizzare il dispositivo su un raccordo della rete idrica sanitaria con una pressione massima di 5 bar.

Il rubinetto di erogazione deve essere completamente aperto.

1. Assicurarsi che l'impianto idrico di alimentazione sia adeguato per fornire l'acqua all'idropulitrice.
2. Collegare il tubo di erogazione dell'acqua (non in dotazione) all'ingresso dell'acqua (4).
3. Collegare il tubo di erogazione dell'acqua (non in dotazione) all'erogazione dell'acqua.
4. Accendere l'acqua e controllare che il tubo non presenti imperfezioni.
5. L'idropulitrice è ora pronta per l'uso.

Accensione e spegnimento dell'idropulitrice
Fig. 1

Il motore di questa idropulitrice NON si metterà in moto. Si azionerà soltanto alla pressione del grilletto.

Prima dell'avvio, assicurarsi che l'idropulitrice sia collegata a una sorgente d'acqua. Il funzionamento a secco danneggia l'idropulitrice!

- Per avviare l'idropulitrice, premere e tenere premuto il pulsante di rilascio (11), quindi premere la leva dell'interruttore (10).
- Per arrestare l'idropulitrice, rilasciare la leva dell'interruttore (10).

Regolazione dell'ugello (3)
Fig. 6
L'acqua può essere spruzzata dall'ugello (3) sia linearmente che a ventaglio. Attivare prima la pressione, quindi regolare l'ugello (3).

Operazione finale
Fig. 1
1. Dopo l'uso (quando l'acqua viene fornita tramite un serbatoio dell'acqua, un laghetto, una cisterna per acqua piovana, ecc.). Lasciare funzionare l'idropulitrice con acqua pulita per 2-3 minuti per rimuovere residui e particelle che potrebbero essersi accumulati nella macchina e nel tubo. Questa operazione non è necessaria durante l'uso con acqua di rubinetto pulita.
2. Per arrestare l'idropulitrice, rilasciare la leva dell'interruttore (10).
3. Chiudere l'erogazione dell'acqua.
4. Rimuovere la batteria dall'utensile.
5. Tenere premuto il pulsante di rilascio (11) e premere la leva dell'interruttore (10) per depressurizzare e scaricare l'impianto.
6. Scollegare il tubo dall'idropulitrice.
7. Pulire tutte le superfici dell'unità e gli accessori con un panno umido pulito.

5. MANUTENZIONE

Prima di eseguire qualsiasi operazione di pulizia e intervento di manutenzione spegnere sempre l'elettroutensile e rimuovere la batteria dall'elettroutensile.

Pulire regolarmente il corpo dell'elettroutensile con un panno morbido, preferibilmente dopo ogni uso. Assicurarsi che le prese d'aria siano libere da polvere e sporcizia. Rimuovere lo sporco particolarmente ostinato con un panno morbido inumidito con acqua e sapone. Non utilizzare solventi come benzina, alcol, ammoniaca, ecc. Le sostanze chimiche di questo tipo danneggiano i componenti sintetici.

Filtro di aspirazione (9)
Il filtro di aspirazione (9) deve essere ispezionato periodicamente in modo da evitare che si ostruisca o che il flusso dell'acqua di alimentazione dell'idropulitrice si riduca.

Pulizia dell'ugello (3)
Se l'ugello (3) è ostruito può provocare un guasto. È possibile pulirlo inserendovi all'interno della punta l'apposito spillo per rimuovere lo sporco.

Conservazione e protezione dal gelo
Se l'acqua non viene scaricata completamente dall'idropulitrice e dagli accessori, un'eventuale esposizione al gelo può causare danni gravissimi. Svuotare completamente l'idropulitrice e gli accessori dall'acqua e proteggerli dal gelo.

Conservare l'idropulitrice in un ambiente asciutto e ben ventilato, in cui la temperatura non scenda al di sotto di +5 ºC.

Quando non viene usato, conservare l'apparecchio in un luogo sicuro, fuori dalla portata dei bambini.

RISPETTO AMBIENTALE

Le apparecchiature elettriche o elettroniche difettose e/o scartate devono essere raccolte presso gli opportuni siti di riciclaggio.

Solo per i Paesi CE
Non smaltire gli elettroutensili insieme ai rifiuti domestici. Secondo la Direttiva europea 2012/19/UE sui rifiuti delle apparecchiature elettriche ed elettroniche e relativa implementazione nelle normative locali, gli elettroutensili ormai inutilizzabili devono essere raccolti separatamente e smaltiti in modo ecologico.

GARANZIA

Le condizioni della garanzia possono essere consultate sul foglio di garanzia separato allegato al presente manuale.

Il prodotto e il manuale per l'utilizzatore sono soggetti a modifiche. I dati tecnici possono essere modificati senza ulteriore notifica.

HIDROLIMPIADORA SIN CABLE DE 20 V

PWM1001

Gracias por comprar este producto de FERM. Ahora dispone de un excelente producto, suministrado por uno de los principales proveedores de Europa. Todos los productos suministrados por Ferm son fabricados de acuerdo con los más elevados estándares de rendimiento y seguridad. Como parte de nuestra filosofía, proporcionamos también un excelente servicio al cliente, respaldado por nuestra garantía integral. Esperamos que disfrute del uso de este producto durante muchos años.

1. INSTRUCCIONES DE SEGURIDAD

Lea las advertencias de seguridad, las advertencias de seguridad adicionales y las instrucciones adjuntas**. Si no respeta las advertencias de seguridad y las instrucciones, pueden ocasionarse descargas eléctricas, incendios y/o lesiones graves. **Guarde las advertencias de seguridad y las instrucciones para su futura consulta.

En el manual de usuario y en el producto se emplean los siguientes símbolos:

Denota riesgo de lesiones personales, muerte o daños al calefactor en caso de incumplimiento de las instrucciones del presente manual.

Indica peligro de descarga eléctrica.

NO dirija el chorro de agua hacia personas o animales. NO dirija el chorro de agua hacia la unidad, las piezas eléctricas u otros dispositivos eléctricos.

La máquina no ha sido concebida para ser conectada a la red de agua potable.

Proteja el aparato contra el hielo.

No tire el producto en contenedores inadecuados.

El producto es conforme a las normas de seguridad aplicables según las directivas europeas.

ADVERTENCIAS DE SEGURIDAD

Cuando utilice máquinas eléctricas, cumpla siempre las normas de seguridad aplicables en su país para reducir el riesgo de incendios, descargas eléctricas y lesiones personales. Lea las siguientes instrucciones de seguridad y las instrucciones de seguridad adjuntas.

ADVERTENCIA.
Lea todas las advertencias de seguridad y todas las instrucciones. *Si no respeta las advertencias de seguridad y las instrucciones, pueden ocasionarse descargas eléctricas, incendios y/o lesiones graves.*

Apague inmediatamente la máquina en los siguientes casos:

- Interruptor defectuoso.
- Humo u olor por aislamiento quemado.

Normas de seguridad especiales

El manual de USO y MANTENIMIENTO constituye una parte esencial de la hidrolimpiadora y debe conservarse en un lugar seguro para su futura consulta. Si vende la hidrolimpiadora, debe entregar el manual al nuevo propietario.

- Antes de empezar a limpiar, compruebe que la recepción de agua sea correcta. Utilizar la hidrolimpiadora sin agua puede dañar las juntas.
- Proteja la hidrolimpiadora del congelamiento durante el invierno.
- No obstruya las rejillas de ventilación durante el funcionamiento.
- Coloque la hidrolimpiadora LO MÁS CERCA POSIBLE del suministro de agua.
- El embalaje es fácilmente reciclable y debe eliminarse de conformidad con las normas en vigor en el país de instalación.
- Use la hidrolimpiadora solo con los accesorios y las piezas de repuesto autorizados por el fabricante. El uso de accesorios y de piezas de repuesto originales asegura un funcionamiento seguro y sin problemas.
- Evite disparar el gatillo en modo no intencional. No transporte el conjunto de la lanza o el gatillo teniendo el dedo apoyado en el gatillo. Use siempre el mecanismo de bloqueo del gatillo.
- Compruebe que el bloqueo de seguridad del gatillo esté activado cuando deje de usar la hidrolimpiadora, para evitar el funcionamiento accidental.
- Las máquinas no deben ser usadas por los niños. Los niños siempre deben estar supervisados para constatar que no jueguen con la máquina. Esta máquina no ha sido concebida para ser usada por personas (incluidos los niños) con capacidades físicas, sensoriales o mentales reducidas, o que carezcan de experiencia y conocimientos sobre su uso.
- La máquina ha sido concebida para ser usada a una temperatura superior a 0 grados.
- Si durante la operación se derrama detergente (que suele contener productos químicos), deberá detener la operación para limpiar/enjuagar a fondo con agua limpia, para evitar riesgos.
- No use la máquina cerca de otras personas, salvo que usen ropa protectora.
- No dirija el chorro contra usted mismo ni hacia otras personas para limpiar la ropa o el calzado.
- Riesgo de explosión - No rocíe líquidos inflamables.
- Las mangueras, accesorios y acoplamientos de alta presión son importantes para la seguridad de la máquina. Use solo las mangueras, accesorios y acoplamientos recomendados por el fabricante.
- Para garantizar la seguridad de la máquina, use solo las piezas de repuesto originales del fabricante o autorizadas por el fabricante.
- El agua que fluye por los obturadores de reflujo se considera no potable.
- Mantenga una distancia de al menos 30 cm cuando use el chorro para limpiar superficies pintadas, para no dañar la pintura.
- No utilice el aparato si las piezas importantes, como la manguera de aspiración, las boquillas o la lanza de pulverización, están dañadas.

Para garantizar la seguridad de la máquina, use solo las piezas de repuesto (incluidas las boquillas) originales del fabricante o aprobadas por el fabricante. No use la máquina antes de cambiarlas si están dañadas.

- Tenga en cuenta el peligro de la fuerza de contragolpe de la hidrolimpiadora durante el arranque y sujétela firmemente con las dos manos.
- Para reducir el riesgo de lesiones, se requiere una estrecha supervisión si la máquina se usa en proximidad de niños. La hidrolimpiadora no debe ser usada por niños o personas no capacitadas para su uso.
- Aprenda inmediatamente cómo detener la máquina y purgar la presión. Familiarícese con los controles.
- Esté alerta y preste atención en todo momento.
- El dispositivo no es apto para limpiar ventanas.
- No utilice la máquina cuando esté cansado o bajo el efecto de drogas o alcohol.
- Mantenga alejadas a todas las personas de la zona de trabajo.
- No se extienda demasiado ni permanezca sobre un apoyo inestable. Esté siempre bien apoyado y en equilibrio.
- Siga las instrucciones de mantenimiento especificadas en el manual.
- Cuando la máquina esté en funcionamiento, mantenga un suministro de agua constante. Si no circula agua, se dañarán los anillos de estanqueidad de la máquina.
- No arranque ni haga funcionar la máquina en un lugar excesivamente frío, para evitar que el agua de la máquina se congele.
- Esta máquina ha sido diseñada para ser usada solo con agua limpia, no use productos químicos corrosivos.
- Los chorros de alta presión pueden ser dañosos si se usan en modo inapropiado. El chorro no debe dirigirse directamente a personas, animales, equipos eléctricos conectados ni hacia la propia máquina. Las hidrolimpiadoras no deben dirigirse hacia las superficies de los neumáticos pues pueden dañarlas.
- No dirija el chorro contra usted mismo ni hacia otras personas para limpiar la ropa o el calzado.
- Desconecte la batería antes de realizar el mantenimiento del usuario. Tenga cuidado de los contragolpes que causa el chorro de agua al encender la máquina. No use el tubo si está dañado. Si desea conectar esta máquina a una fuente de suministro de agua portátil, debe instalar un obturador de reflujo en el tubo de agua para evitar que el agua sucia refluya hacia el sistema de agua potable. El obturador de reflujo debe ser conforme a la norma EN 60335-2-54.

2. INFORMACIÓN SOBRE LA MÁQUINA

Uso previsto

La hidrolimpiadora sin cable de 20 V es portátil e ideal para la limpieza de bicicletas, muebles de jardín y otros objetos que requiera una presión baja/media.

ESPECIFICACIONES TÉCNICAS

N.º modelo	PWM1001
Voltaje	20 V ⎓
Presión máx. suministro agua	5 bar
Temperatura máx. agua	40 °C
Caudal máx.	3,3 l/min
Presión máx.	24 bar
Peso	1,5 kg
Lpa (presión sonora)	71,9 dB(A) K=3 dB(A)
Lwa (potencia sonora)	82,9 dB(A) K=3 dB(A)
Vibración	1,075 m/s², K=1,5 m/s²

Use solo las siguientes baterías de la plataforma de baterías AX-POWER 20V. El uso de cualquier otra batería puede causar lesiones graves o dañar la herramienta.

CDA1158 20V, 1,5Ah de ión-litio
CDA1154 20V, 2Ah de ión-litio
CDA1155 20V, 4Ah de ión-litio

Para cargar estas baterías se puede utilizar el siguiente cargador de batería.
Adaptador para el cargador CDA1156
Cargador rápido CDA1157/CDA1175

Las baterías de la plataforma de baterías AX-POWER 20V son intercambiables con todas

las herramientas de la plataforma de baterías FERM AX-POWER.

DESCRIPCIÓN
Los números del texto se refieren a los diagramas de las páginas 2-4.

1. Hidrolimpiadora
2. Extensión de la lanza
3. Boquilla pulverizadora ajustable
4. Entrada de agua
5. Conector de manguera
6. Anillo del conector de manguera
7. Manguera de aspiración
8. Flotador
9. Filtro de aspiración
10. Interruptor de palanca
11. Botón de liberación
12. Batería (no suministrada)
13. Botón de desbloqueo de la batería

3. MONTAJE

Antes del montaje, apague siempre la máquina y extraiga la batería.

Montaje de la boquilla de pulverización ajustable y la extensión de la lanza
Fig. 2
1. Monte la extensión de la lanza (2) en la hidrolimpiadora (1).
2. Monte la extensión de la boquilla ajustable (3) en la extensión de la lanza (2).

Montaje de la manguera de aspiración
Fig. 3A/B/C
1. Retire el anillo del conector de la manguera (6) del conector de la manguera (5).
2. Coloque el anillo (6) en un extremo de la manguera (7).
3. Introduzca el mismo extremo de la manguera en el conector de la manguera, como se muestra en la Fig. 3B.
4. Vuelva a colocar el anillo en el conector de la manguera y fíjelo bien con la mano.
5. Pase el otro extremo de la manguera (7) por el orificio del flotador (8).
6. Introduzca el mismo extremo de la manguera en el filtro de aspiración (9), como se muestra en la Fig. 3C.

Inserción de la batería en la máquina
Fig. 4
Compruebe que la parte exterior de la batería esté limpia y seca antes de colocarla en el cargador o en la máquina.
1. Inserte la batería (12) en la base de la máquina como se muestra en la Fig. 4.
2. Pulse la batería más hacia delante hasta que haga clic en su sitio.

Extraer la batería de la máquina
Fig. 4
1. Presione el botón de desbloqueo de la batería (13).
2. Extraiga la batería de la máquina como se muestra en la Fig. 4.

4. FUNCIONAMIENTO

Conexión al suministro de agua

Esta unidad debe usarse solo con agua fría.

La hidrolimpiadora debe usarse solo con agua limpia; el uso de agua sin filtrar o de productos químicos corrosivos daña la hidrolimpiadora.

Asegúrese de tener una alimentación de agua apta para alimentar la hidrolimpiadora. Compruebe que todas las conexiones estén bien fijadas y que la manguera no presente fugas.

Puede habilitar el suministro de agua desde de un depósito de agua (o estanque, captador de agua de lluvia, etc.) o desde un grifo.

Depósito de agua (función de aspiración de agua)
Fig. 5A

Limpie periódicamente el filtro de aspiración (9) y compruebe si presenta daños. De lo contrario, se puede deteriorar el funcionamiento.

Cuando el agua se suministra a través de un depósito de agua, estanque, captador de agua de lluvia, etc. debe utilizarse con la manguera

de aspiración montada (7). Puede utilizarse solo agua dulce y limpia.

1. Conecte la manguera de aspiración montada (7) a la hidrolimpiadora y coloque el conector de la manguera (5) en la entrada de agua (4).
2. Baje el filtro de aspiración (9) al agua. Compruebe que no haya obstrucciones alrededor del filtro de aspiración (9). Mueva el flotador (8) de modo que el filtro de aspiración (9) no toque el fondo del agua. El filtro de aspiración (9) debe estar colocado a 20 cm como mínimo del fondo del agua, para evitar la aspiración de arena.
3. Compruebe que la manguera no esté retorcida.
4. Ahora la hidrolimpiadora está listo para usar.

Grifo de agua
Fig. 5B

Use el dispositivo en una conexión de agua doméstica de presión máxima de 5 bar.

El grifo de alimentación debe estar totalmente abierto.

1. Compruebe tener una alimentación de agua apta para alimentar la hidrolimpiadora.
2. Conecte la manguera de suministro de agua (no suministrada) a la entrada de agua (4).
3. Conecte la manguera de suministro de agua (no suministrada) a la entrada de agua.
4. Abra el grifo y compruebe que la manguera no tenga torceduras.
5. Ahora la hidrolimpiadora está listo para usar.

Encendido y apagado de la hidrolimpiadora
Fig. 1

El motor de esta hidrolimpiadora NO funciona al encenderlo. Funciona solo al apretar el gatillo.

Antes de encender la hidrolimpiadora, compruebe que esté conectada a una fuente de agua. Si la hidrolimpiadora funciona en seco, se arruina.

- Para poner en marcha la máquina, pulse y mantenga pulsado el botón de liberación (11) y el interruptor de palanca (10).
- Para detener la hidrolimpiadora, suelte el interruptor de palanca (10).

Ajuste de la boquilla (3)
Fig. 6
El agua de la boquilla (3) puede rociarse en modo lineal o en forma de abanico. Primero encienda la presión y después ajuste la boquilla (3).

Finalización de la operación
Fig. 1
1. Después del uso (cuando el agua se suministra a través de un tanque de agua, estanque, captador de agua de lluvia, etc.), deje que la hidrolimpiadora funcione con agua limpia durante 2 o 3 minutos, para eliminar los residuos y las partículas que pudiesen haberse acumulado en la máquina y la manguera. Esto no es necesario si se utiliza con agua limpia del grifo.
2. Para detener la hidrolimpiadora, suelte el interruptor de palanca (10).
3. Cierre el suministro de agua.
4. Extraiga la batería de la máquina.
5. Pulse y mantenga pulsado el botón de liberación (11) y pulse el interruptor de palanca (10) para despresurizar y drenar el sistema.
6. Desconecte la manguera de jardín de la hidrolimpiadora.
7. Limpie todas las superficies de la unidad y los accesorios con un paño limpio y húmedo.

5. MANTENIMIENTO

Antes de realizar la limpieza y el mantenimiento, apague siempre la máquina y extraiga la batería de la máquina.

Limpie regularmente la carcasa del aparato con un paño suave, preferentemente después de cada uso. Compruebe que los orificios de ventilación estén libres de polvo y suciedad. Elimine el polvo persistente utilizando un paño suave humedecido con agua y jabón. No use disolventes tales como gasolina, alcohol, amoniaco, etc. Tales productos químicos pueden dañar los componentes sintéticos.

Filtro de aspiración (9)
El filtro de aspiración (9) debe comprobarse periódicamente, para evitar obstrucciones y restricciones en el suministro de agua a la hidrolimpiadora.

Limpieza de la boquilla (3)
Si la boquilla (3) se atasca, pueden ocurrir fallos. La boquilla puede limpiarse insertando una clavija pequeña para quitar la suciedad.

Almacenamiento y protección contra el hielo
La hidrolimpiadora y los accesorios que no estén totalmente drenados pueden destruirse con las heladas. Drene totalmente la hidrolimpiadora y los accesorios para protegerlos contra el hielo.

Guarde la hidrolimpiadora en un lugar bien ventilado y seco en el que la temperatura no sea inferior a +5 ºC.

Cuando no use el aparato, guárdelo en un lugar seguro, fuera del alcance de los niños.

MEDIOAMBIENTE

Los aparatos eléctricos o electrónicos defectuosos y/o desechados deben recogerse en lugares de reciclado apropiado.

Solo para países de la Comunidad Europea
No elimine las herramientas eléctricas como residuos domésticos. De acuerdo con la Directiva europea 2012/19/UE sobre residuos de aparatos eléctricos y electrónicos, y su transposición a las legislaciones nacionales, las herramientas eléctricas que ya no se utilizan deben recogerse por separado y eliminarse en modo ecológico.

GARANTÍA

Las condiciones de la garantía se encuentran en la tarjeta de garantía suministrada por separado.

El producto y el manual de usuario están sujetos a variaciones. Las especificaciones pueden variarse sin aviso previo.

EQUIPAMENTO DE LAVAGEM DE ALTA PRESSÃO SEM FIO, 20 V

PWM1001

Obrigado por ter adquirido este produto da FERM.
Ao fazê-lo, adquiriu um excelente produto, fornecido por um dos principais fornecedores da Europa. Todos os produtos fornecidos pela Ferm são fabricados de acordo com os mais elevados padrões de desempenho e segurança. Como parte da nossa filosofia, fornecemos também um excelente serviço de assistência ao cliente, apoiado pela nossa garantia abrangida. Esperamos que aprecie utilizar este produto durante muitos anos.

1. INSTRUÇÕES DE SEGURANÇA

Leia os avisos de segurança fornecidos, os avisos de segurança adicionais e as instruções**. O não cumprimento dos avisos de segurança e das instruções pode resultar em choque eléctrico, incêndio e/ou ferimentos graves. **Guarde os avisos de segurança e as instruções para referência futura.

Os seguintes símbolos são utilizados no manual do utilizador ou no produto:

Indica o risco de ferimentos, morte ou danos na ferramenta se as instruções indicadas neste manual não forem seguidas.

Indica risco de choque eléctrico.

NÃO aponte o jacto de água para pessoas ou animais. NÃO aponte o jacto de água para a respectiva unidade, peças eléctricas ou na direcção de outros componentes eléctricos.

A máquina não foi concebida para ligação a canalizações de água limpa.

Proteja o equipamento do gelo.

Não elimine o produto em recipientes não adequados.

O produto está em conformidade com as normas de segurança aplicáveis nas directivas europeias.

AVISOS DE SEGURANÇA

Quando utilizar máquinas eléctricas, cumpra sempre os regulamentos de segurança aplicáveis ao seu país para reduzir o risco de incêndio, choque eléctrico e ferimentos. Leia as seguintes instruções de segurança, assim como as instruções de segurança fornecidas.

AVISO!
Leia todos os avisos de segurança e instruções. *O não cumprimento dos avisos e das instruções pode resultar em choque eléctrico, incêndio e/ou ferimentos graves.*

Desligue a máquina de imediato se:
- Interruptor defeituoso.
- Fumo ou mau cheiro proveniente do isolamento queimado.

Regras de segurança específicas
O manual de UTILIZAÇÃO e MANUTENÇÃO é uma parte essencial do equipamento de lavagem de alta pressão e deve ser guardado num local seguro para referência futura. Se vender o equipamento de lavagem de alta pressão, o manual deve ser entregue ao novo proprietário.
- Antes de ligar o equipamento de lavagem de alta pressão, certifique-se de que recebe água correctamente. A utilização do equipamento de lavagem de alta pressão sem água pode danificar os vedantes.
- No Inverno, proteja o equipamento de lavagem de alta pressão para que não congele.
- Não obstrua as aberturas de ventilação quando utilizar a máquina.
- Coloque o equipamento de lavagem de alta pressão O MAIS PRÓXIMO POSSÍVEL da fonte de abastecimento de água.
- A embalagem é facilmente reciclável e deve ser eliminada em conformidade com as regulamentações em vigor no país de instalação.
- Utilize o equipamento de lavagem de alta pressão apenas com os acessórios e peças de substituição autorizadas pelo fabricante. A utilização de acessórios e peças sobresselentes originais garante um funcionamento seguro e sem problemas.
- Evite um disparo inadvertido do gatilho. Não transporte o conjunto de lança/gatilho com a mão posicionada no gatilho. Utilize sempre o mecanismo de bloqueio do gatilho.
- Certifique-se de que utiliza o sistema de bloqueio de segurança do gatilho quando parar de utilizar o equipamento de lavagem de alta pressão para evitar um funcionamento acidental.
- As máquinas não devem ser utilizadas por crianças. As crianças devem estar acompanhadas, para garantir que não brincam com a máquina. Esta máquina não foi concebida para ser utilizada por pessoas (incluindo crianças) com capacidades físicas, sensoriais ou mentais reduzidas ou com falta de experiência e conhecimento.
- A máquina foi concebida para ser utilizada a uma temperatura superior a 0 graus.
- O método de funcionamento que deve ser utilizado em caso de incêndio (por exemplo, se houver contacto com detergentes: enxagúe abundantemente com água limpa) ou avaria para evitar situações de perigo.
- Não utilize a máquina perto de pessoas, a menos que utilizem vestuário de protecção.
- Não aponte o jacto na sua direcção ou de outras pessoas para limpar roupa ou calçado.
- Risco de explosão: não pulverize líquidos inflamatórios.
- As mangueiras de alta pressão, encaixes e acoplamentos são importantes para a segurança da máquina. Utilize apenas a mangueira, encaixes e acoplamentos recomendados pelo fabricante.
- Para garantir a segurança da máquina, utilize apenas as peças sobresselentes originais fornecidas ou aprovadas pelo fabricante.
- A água proveniente de válvulas anti-retorno é considerada não potável.

- Mantenha uma distância de, pelo menos, 30 cm quando utilizar o jacto para limpar superfícies pintadas para evitar danos na pintura.
- Não utilize o dispositivo se peças importantes, como a mangueira de aspiração, bocais ou a lança de pulverização apresentarem danos.
- Para garantir a segurança da máquina, utilize apenas as peças sobresselentes originais (incluindo o bocal) fornecidas ou aprovadas pelo fabricante. Se estiverem danificadas, não utilize a máquina antes de substituí-las.
- Quando utilizar o equipamento de lavagem de alta pressão, agarre-o com firmeza com as mãos porque há o risco de recuo.
- Para reduzir o risco de ferimentos, é necessário uma estreita supervisão quando a máquina for utilizada perto de crianças. O equipamento de lavagem de alta pressão não deve ser utilizado por crianças ou pessoas sem a devida formação.
- Saiba como parar a máquina e as pressões de purga rapidamente. Deve estar bem familiarizado com os controlos.
- Esteja atento e preste atenção ao que fizer.
- Não utilize o equipamento para limpar janelas.
- Não utilize a máquina se estiver cansado ou consumir álcool ou medicamentos.
- Mantenha todas as pessoas afastadas da área de funcionamento.
- Não se estique demasiado nem se coloque em cima de um suporte instável. Mantenha-se sempre numa posição firme e bem equilibrada.
- Siga as instruções de manutenção especificadas no manual.
- Quando a máquina estiver a ser utilizada, mantenha um fornecimento de água constante. Se não houver água, a circulação irá danificar os anéis de vedação da máquina.
- Não inicie nem utilize a máquina num local demasiado frio para impedir que fique congelada.
- Esta máquina foi concebida para utilizar apenas água de limpeza, não utilize produtos químicos corrosivos.
- Os jactos de alta pressão podem ser perigosos se forem utilizados indevidamente. O jacto não deve ser direccionado para pessoas, animais, equipamento com corrente eléctrica ou a própria máquina. Os equipamentos de lavagem de alta pressão não devem ser apontados para barreiras de pneus, porque podem ser danificados.
- Não aponte o jacto na sua direcção ou outras pessoas para limpar roupa ou calçado.
- Antes de efectuar manutenção do utilizador, retire a bateria.
- Tenha cuidado com o efeito de recuo causado pelo jacto de água quando ligar a máquina.
- Não utilize a mangueira se esta apresentar danos. Se quiser ligar esta máquina a um ponto de abastecimento de água portátil, deve instalar uma válvula anti-retorno na tubagem de água para impedir a recirculação de água suja no sistema de água potável. A válvula anti-retorno deve estar em conformidade com a norma EN 60335-2-54.

2. INFORMAÇÕES SOBRE SA MÁQUINA

Utilização pretendida

O equipamento de lavagem de alta pressão sem fio de 20 V é portátil e ideal para limpar bicicletas, mobília de jardim e outros objectos que exigem uma pressão reduzida/média.

ESPECIFICAÇÕES TÉCNICAS

N.º do modelo	PWM1001
Tensão	20 V ⎓
Fornecimento máx. de água de pressão	5 bar
Temperatura máx. da água	40 °C
Caudal máx.	3,3 l/min
Pressão máx.	24 bar
Peso	1,5 kg
Lpa (pressão sonora)	71,9 dB(A), K=3 dB(A)
Lwa (potência sonora)	82,9 dB(A), K = 3 dB(A)
Vibração	1,075 m/s², K = 1,5 m/s²

Utilize apenas as seguintes baterias da plataforma de baterias AX-POWER, 20 V.
A utilização de quaisquer outras baterias podem causar ferimentos graves ou danos na ferramenta.

CDA1158 20 V, iões de lítio, 1,5 Ah
CDA1154 20 V, iões de lítio, 2 Ah
CDA1155 20 V, iões de lítio, 4 Ah

O seguinte carregador pode ser utilizado para carregar estas baterias.

CDA1156 Carregador adaptador
CDA1157/CDA1175 Carregador rápido

As baterias da plataforma AX-POWER, 20 V são intercambiáveis com todas as ferramentas da plataforma de baterias FERM AX-POWER.

DESCRIÇÃO
Os números indicados no texto dizem respeito aos diagramas nas páginas 2-4.

1. Equipamento de lavagem de alta pressão
2. Extensão da lança
3. Bocal de pulverização ajustável
4. Entrada de água
5. Conector da mangueira
6. Anel do conector da mangueira
7. Mangueira de aspiração
8. Bóia
9. Filtro de aspiração
10. Alavanca do interruptor
11. Botão de libertação
12. Bateria (não incluída)
13. Patilha de desbloqueio da bateria

3. MONTAGEM

Antes de efectuar a montagem, desligue sempre a máquina e retire a ficha da tomada de corrente.

Bocal de pulverização ajustável e extensão da lança
Fig. 2
1. Monte a extensão da lança (2) no equipamento de lavagem de alta pressão (1).
2. Monte o bocal de pulverização ajustável (3) na extensão da lança (2).

Montar a mangueira de aspiração
Fig. 3A/B/C
1. Retire o anel do conector da mangueira (6) do conector da mangueira (5).
2. Coloque o anel (6) numa extremidade da mangueira (7).
3. Empurre essa extremidade da mangueira no conector da mangueira, como indicado na Fig. 3B.
4. Coloque de novo o anel no conector da mangueira e aperte-o com firmeza à mão.
5. Coloque a outra extremidade da mangueira (7) através do furo na bóia (8).
6. Empurre essa extremidade da mangueira no filtro de aspiração (9), como indicado na Fig. 3C.

Inserir a bateria na máquina
Fig. 4
A parte exterior da bateria deve estar limpa e seca antes de ligá-la ao carregador ou máquina.
1. Insira a bateria (12) na base da máquina, como indicado na Fig. 4.
2. Empurre a bateria ainda mais até encaixar no respectivo local.

Retirar a máquina da máquina
Fig. 4
1. Prima o botão de desbloqueio da bateria (13).
2. Retire a bateria da máquina, como indicado na Fig. 4.

4. FUNCIONAMENTO

Ligar o fornecimento de água

Esta unidade deve ser utilizada apenas com uma fonte de água fria!

O equipamento de lavagem de alta pressão deve ser utilizado apenas com água limpa. O uso de água não filtrada ou produtos químicos corrosivos danifica o equipamento de lavagem de alta pressão.

Certifique-se de que tem um posto de abastecimento de água adequado para alimentar o equipamento de lavagem de alta pressão. Verifique se todas as ligações estão bem apertadas e se não há fugas na mangueira.

Pode ligar o fornecimento de água através de um depósito de água (pode ser também um lago, cisterna, etc.) ou de uma torneira.

Depósito de água (função de aspiração de água)
Fig. 5A

Limpe o filtro de aspiração (9) com frequência e verifique se apresenta danos. Caso contrário, o funcionamento pode ser afectado.

Se a água for fornecida através de um depósito de água, lago, cisterna, etc., deve utilizar a mangueira de aspiração (7) montada. Só pode ser utilizada água fresca e límpida.

1. Ligue a mangueira de aspiração montada (7) no equipamento de lavagem de alta pressão, monte o conector da mangueira (5) na entrada de água (4).
2. Coloque o filtro de aspiração (9) dentro de água. Assegure-se de que não há obstruções à volta do filtro de aspiração (9). Coloque a bóia (8) numa posição em que o filtro de aspiração (9) não toque no fundo da água. O filtro de aspiração (9) deve ser colocado a pelo menos 20 cm do fundo da água para impedir a aspiração de areia.
3. A mangueira não deve ter dobras.
4. O equipamento de lavagem de alta pressão está pronto para ser utilizado.

Torneira de água
Fig. 5B

Utilize o dispositivo numa ligação de água doméstica com uma pressão máxima de 5 bar.

A torneira de fornecimento de água deve estar totalmente aberta.

1. Certifique-se de que tem uma fonte de abastecimento de água adequada para alimentar o equipamento de limpeza de pressão.
2. Ligue a mangueira de fornecimento de água (não incluída) na entrada de água (4).
3. Ligue a mangueira de fornecimento de água (não incluída) ao fornecimento de água.
4. Abra a torneira e verifique se a mangueira não apresenta dobras.
5. O equipamento de lavagem de alta pressão está pronto para ser utilizado.

Ligar/desligar o equipamento de lavagem de alta pressão
Fig. 1

O motor deste equipamento de lavagem de alta pressão NÃO funciona. Só funciona depois de premir o gatilho.

Antes de começar, certifique-se de que o equipamento de lavagem de alta pressão está ligado a uma fonte de água. O funcionamento a seco danifica o equipamento de lavagem de alta pressão!

- Para ligar o equipamento de lavagem de alta pressão, prima e mantenha premido o botão de libertação (11) e, em seguida, prima a alavanca do interruptor (10).
- Para parar o equipamento de lavagem de alta pressão, liberte a alavanca do interruptor (10).

Ajustar o bocal (3)
Fig. 6
A água pode ser pulverizada para fora do bocal (3) de maneira linear ou sob a forma de leque. Ligue primeiro a pressão e depois regule o bocal (3).

Concluir a operação
Fig. 1
1. Após a utilização (se a água for fornecida através de um depósito de água, lago, cisterna, etc.), aguarde que o equipamento de lavagem de alta pressão funcione com água limpa durante 2 a 3 minutos para retirar os resíduos e partículas que possam ter ficado acumulados na máquina e na mangueira. Isto não é necessário se utilizar água limpa.
2. Para parar o equipamento de lavagem de alta pressão, liberte a alavanca do interruptor (10).
3. Desligue a fonte de abastecimento de água.
4. Retire a bateria da máquina.
5. Prima e mantenha premido o botão de libertação (11) e carregue na alavanca do interruptor (10) para despressurizar e drenar o sistema.
6. Desligue a mangueira do equipamento de lavagem de alta pressão.
7. Limpe todas as superfícies da unidade e acessórios com um pano limpo e húmido.

5. MANUTENÇÃO

Antes de efectuar a limpeza e a manutenção, desligue sempre a máquina e retire a bateria da máquina.

Limpe a caixa da máquina com regularidade com um pano macio, de preferência após cada utilização. Certifique-se de que as aberturas de ventilação não têm pó ou sujidade. Retire a sujidade muito persistente com um pano macio humedecido com água de sabão. Não utilize solventes, como gasolina, álcool, amoníaco, etc. Este tipo de produtos químicos danificam os componentes sintéticos.

Filtro de aspiração (9)
O filtro de aspiração (9) deve ser inspeccionado com frequência, para evitar a obstrução e restrição do fornecimento de água ao equipamento de lavagem de alta pressão.

Limpeza do bocal (3)
Se o bocal (3) estiver obstruído, isso pode dar origem a uma falha. Para limpar o bocal, insira um pino pequeno na ponta para remover a sujidade.

Protecção contra armazenamento e gelo
O equipamento de lavagem de alta pressão e os acessórios que não forem drenados por completo podem ser destruídos pelo gelo. Drene o equipamento de limpeza de alta pressão e os acessórios por completo e proteja-os do gelo.

Mantenha o equipamento de lavagem de alta pressão num local seco e bem ventilado a uma temperatura não inferior a +5 ºC.

Quando não utilizar o equipamento, mantenha-o armazenado num local seguro afastado do alcance de crianças.

AMBIENTE

Os aparelhos eléctricos ou electrónicos defeituosos e/ou eliminados devem ser recolhidos em locais de reciclagem adequados.

Apenas para os países da CE
Não elimine as ferramentas eléctricas em conjunto com os resíduos domésticos. De acordo com a directiva europeia 2012/19/UE sobre resíduos de equipamentos eléctricos e electrónicos e a respectiva implementação na legislação nacional, as ferramentas eléctricas que já não sejam utilizadas devem ser recolhidas em separado e eliminadas de maneira ecológica.

GARANTIA

As condições da garantia estão disponíveis no cartão da garantia fornecido em separado.

O equipamento e o manual do utilizador estão sujeitos a alterações sem aviso prévio. As especificações podem ser alteradas sem aviso prévio.

DECLARATION OF CONFORMITY
PWM1001 - PRESSURE WASHER

(EN) We declare under our sole responsibility that this product is in conformity with the following standards and regulations:
(NL) Wij verklaren onder onze volledige verantwoordelijkheid dat dit product in overeenstemming is met de volgende standaarden en reguleringen:
(FR) Nous déclarons sous notre seule responsabilité que ce produit est conforme aux standards et directives suivants:
(DE) Der Hersteller erklärt eigenverantwortlich, dass dieses Produkt der folgenden Standards und Vorschriften entspricht:
(PL) Deklarujemy na własną odpowiedzialność, że ten produkt spełnia wymogi zawarte w następujących normach i przepisach:
(CS) Na naši vlastní zodpovědnost prohlašujeme, že je tento výrobek v souladu s následujícími standardy a normami:
(SK) Na vlastnú zodpovednosť vyhlasujeme, že tento výrobok je v súlade s nasledujúcimi normami a predpismi:
(IT) Dichiariamo sotto nostra responsabilità che questo prodotto è conforme alle seguenti norme e direttive:
(ES) Declaramos bajo nuestra exclusiva responsabilidad que este producto cumple las siguientes normas y directivas:
(PT) Declaramos, sob a nossa inteira responsabilidade, que este equipamento está em conformidade com as seguintes normas e regulamentos:

EN 55014-1, EN 55014-2,
EN 60335-1,EN 60335-2-54, EN ISO 12100, EN 62233
2006/42/EC, 2014/30/EU, 2011/65/EU, 2012/19/EU

Zwolle, 01-10-2022

H.G.F Rosberg
CEO FERM

FERM - Lingenstraat 6 - 8028 PM - Zwolle - The Netherlands

2210-12

WWW.FERM.COM

©2022 FERM